【 添付資料15 】_建替エリア内に隣接する調整池図面

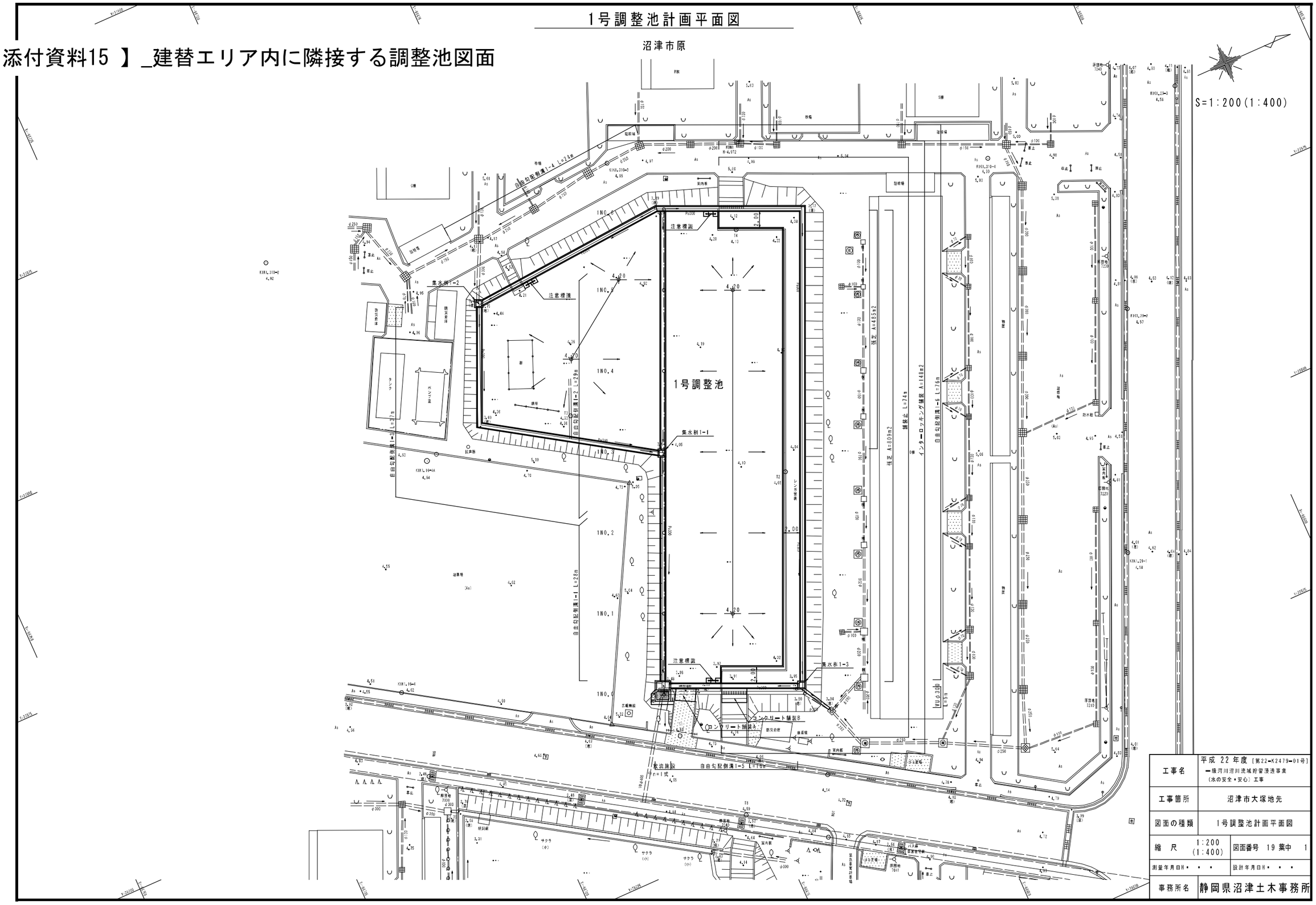

1号調整池縦断図

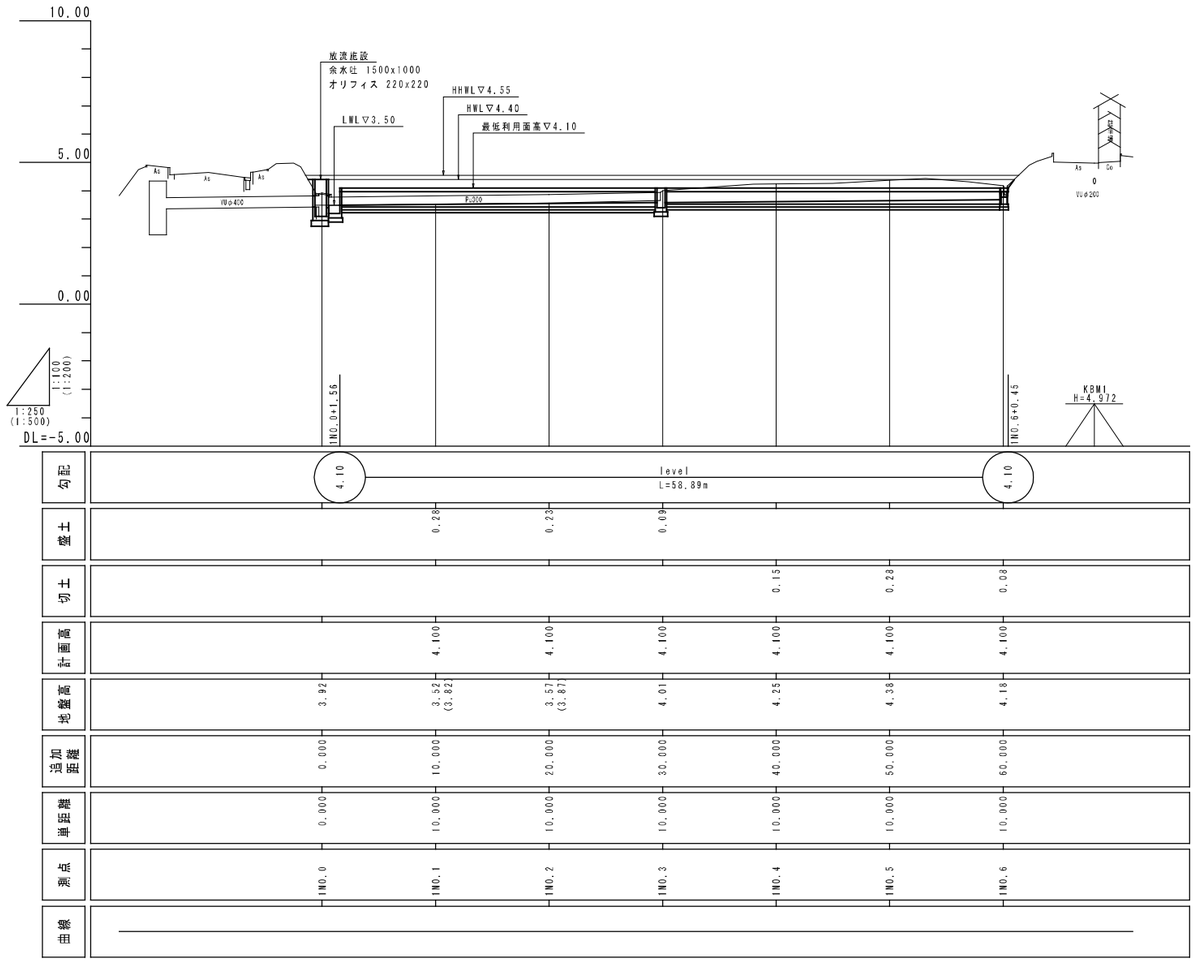

工事名	平成 22 年度 [第22-K2479-01号] 一級河川沼川流域貯留浸透事業 （水の安全・安心）工事		
工事箇所	沼津市大塚地先		
図面の種類	1号調整池縦断図		
縮　尺	図示	図面番号	19 葉中 2
測量年月日H・	・ ・	設計年月日H・	・ ・
事務所名	静岡県沼津土木事務所		

1号調整池標準横断図

S=1:100(S=1:200)

1NO.4

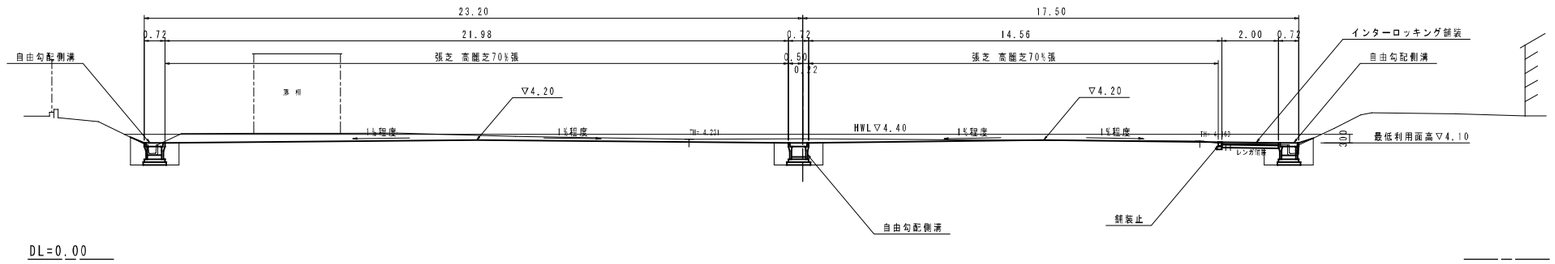

DL=0.00

工事名	平成 22 年度 [第22-K2479-01号] 一級河川沼川流域貯留浸透事業 (水の安全・安心) 工事
工事箇所	沼津市大塚地先
図面の種類	1号調整池標準横断図
縮 尺 S=1:100 (S=1:200)	図面番号 19 葉中 3
測量年月日H・ ・ ・	設計年月日H・ ・ ・
事務所名	静岡県沼津土木事務所

1NO.2

GH=3.57
FH=

細別	記号	単位	数量
土工			
掘削	C	m2	0.0
盛土	B	m2	1.5

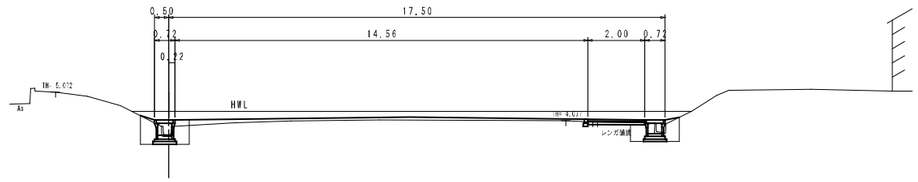

DL=0.00

1NO.1

GH=3.52
FH=

細別	記号	単位	数量
土工			
掘削	C	m2	0.0
盛土	B	m2	2.1

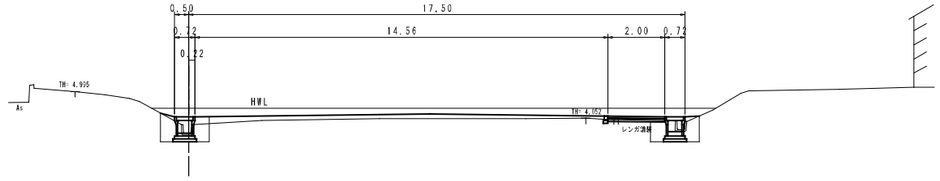

DL=0.00

1NO.0

GH=3.92
FH=

細別	記号	単位	数量
土工			
掘削	C	m2	0.0
盛土	B	m2	1.7

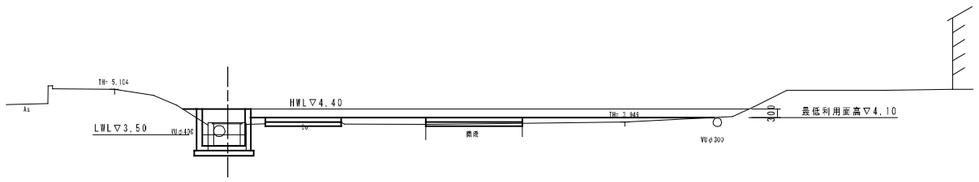

DL=0.00

工事名	平成 22 年度 [第22-K2479-01号] 一級河川沼川流域貯留浸透事業 （水の安全・安心）工事		
工事箇所	沼津市大塚地先		
図面の種類	横断図(1)		
縮　尺	S=1:100 (S=1:200)	図面番号	19 葉中 4
測量年月日H・・・		設計年月日H・・・	
事務所名	静岡県沼津土木事務所		

1NO.5
GH=4.38
FH=

細別	記号	単位	数量
土工			
掘削	C	㎥2	7.3
盛土	B	㎥2	0.0

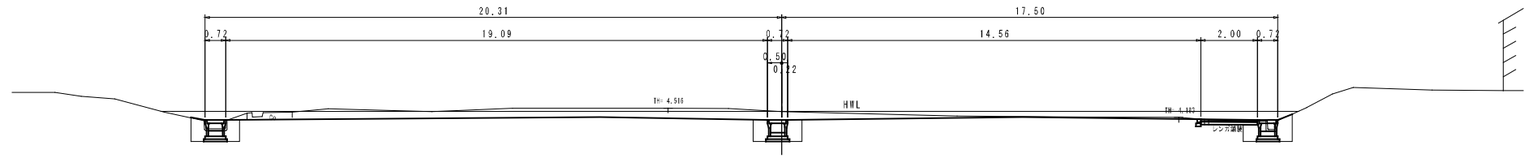

DL=0.00

1NO.4
GH=4.25
FH=

細別	記号	単位	数量
土工			
掘削	C	㎥2	5.2
盛土	B	㎥2	0.0

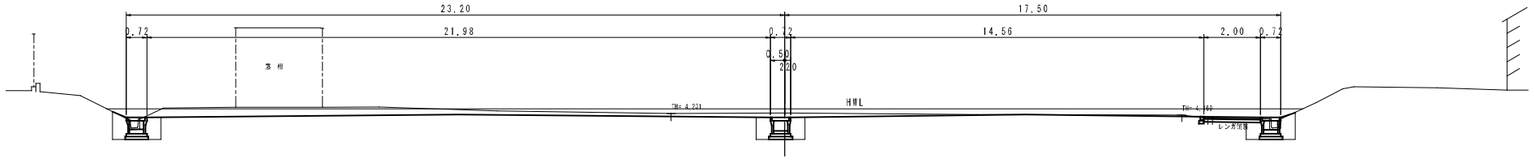

DL=0.00

1NO.3
GH=4.01
FH=

細別	記号	単位	数量
土工			
掘削	C	㎥2	0.0
盛土	B	㎥2	0.8

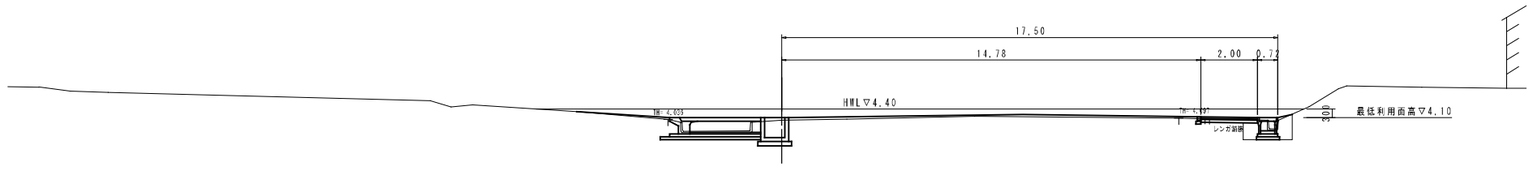

DL=0.00

工事名	平成 22 年度［第22-K2479-01号］ 一級河川沼川流域貯留浸透事業 （水の安全・安心）工事		
工事箇所	沼津市大塚地先		
図面の種類	横断図(2)		
縮　尺	S=1:100 (S=1:200)	図面番号	19 葉中 5
測量年月日H・・・		設計年月日H・・・	
事務所名	静岡県沼津土木事務所		

1NO.6
GH=4.18
FH=

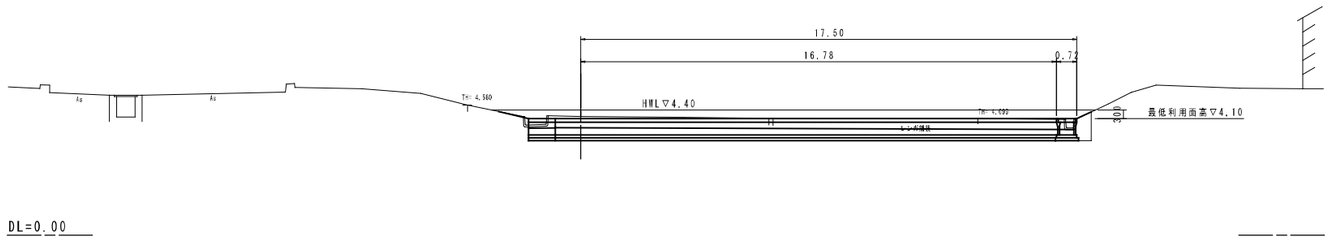

種別	記号	単位	数量
土工			
掘削	C	㎥2	0.5
盛土	B	㎥2	0.0

工事名	平成 22 年度 [第22-K2479-01号] 一級河川沼川流域貯留浸透事業 （水の安全・安心）工事		
工事箇所	沼津市大塚地先		
図面の種類	横断図(3)		
縮　尺	S=1:100 (S=1:200)	図面番号	19 葉中 6
測量年月日H・・・		設計年月日H・・・	
事務所名	静岡県沼津土木事務所		

放流施設工構造図(1)

放流施設平面図
S=1:30(S=1:60)

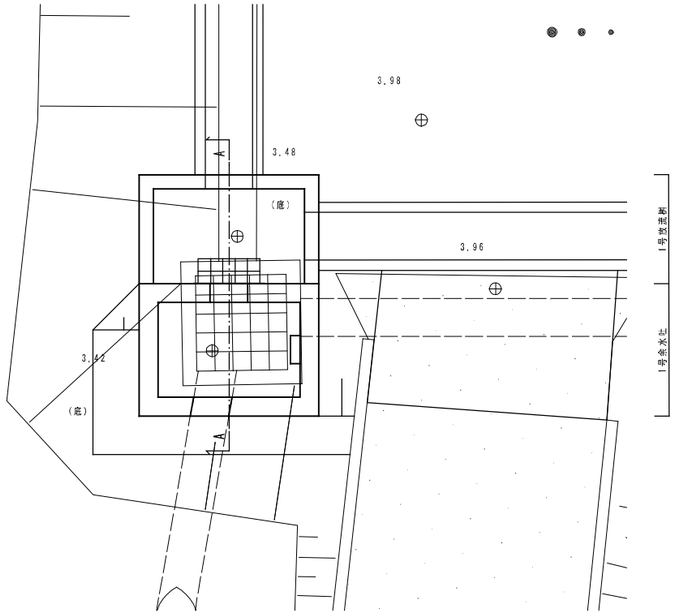

無縁

1号放流桝
S=1:20(S=1:40)

平面図

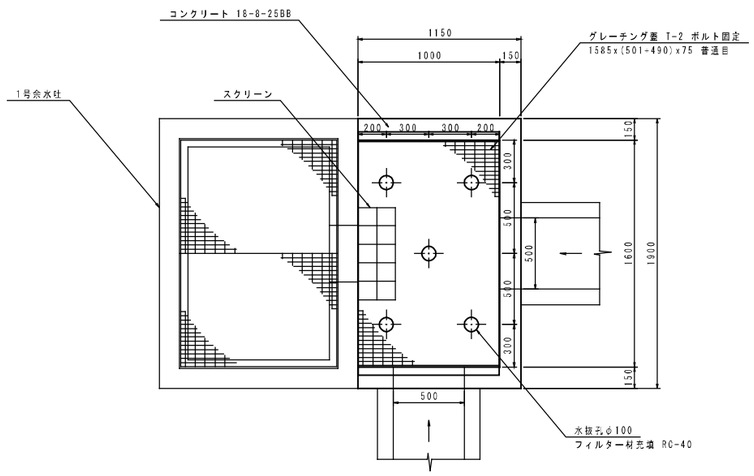

断面図

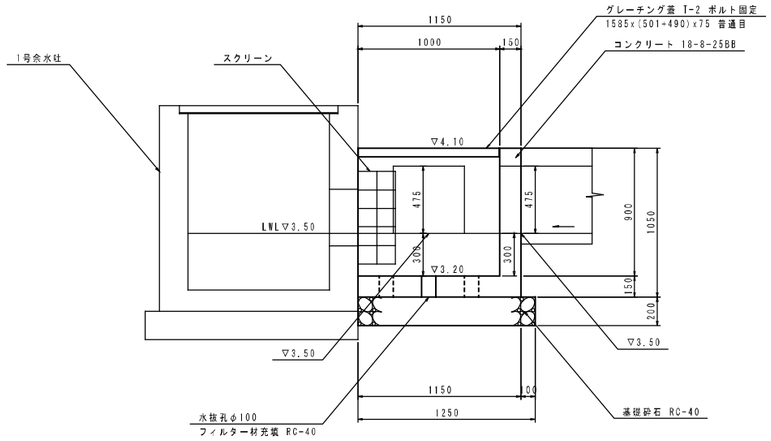

A-A断面
S=1:20(S=1:40)

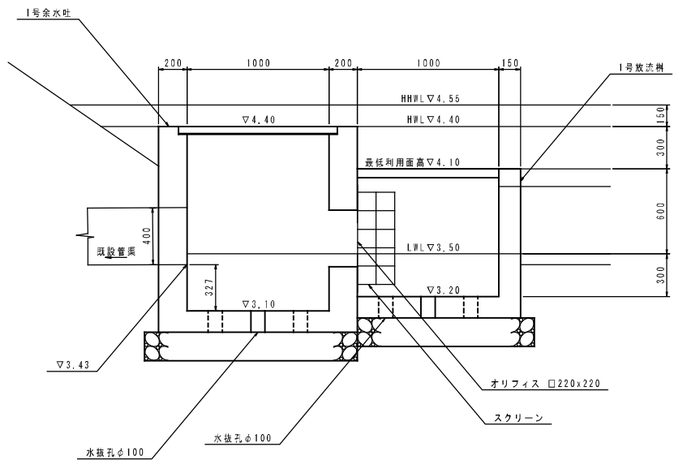

1号放流桝　　10箇所当り

名　称	規　格	算　式	単位	数　量
コンクリート	18-8-25BB	(1.15x1.90x1.05-1.00x1.60x0.90 -0.50x0.475x0.15x2 -0.10x0.10x3.14/4x0.15x5)x10	m3	7.77
型枠		(1.15x1.05x2+1.90x1.05 +1.00x1.05x2+1.60x1.05 -0.50x0.475x2x2 +(0.50+0.475)x2x0.15x2)x10	m2	78.3
基礎砕石	t=20cm RC-40	1.25x1.90x10	m2	23.8
グレーチング蓋	T-2 ボルト固定		組	10
円形型枠	φ100	0.15x5x10	m	7.5
フィルター材	RC-40	0.10x0.10x3.14/4x0.15x5x10	m3	0.06

工事名	平成 22 年度［第22-K2479-01号］ 一級河川沼川流域貯留浸透事業 （水の安全・安心）工事		
工事箇所	沼津市大塚地先		
図面の種類	放流施設工構造図(1)		
縮　尺	図示	図面番号 19 葉中 7	
測量年月日H・・・		設計年月日H・・・	
事務所名	静岡県沼津土木事務所		

放流施設工構造図(2)

1号余水吐

S=1:20(S=1:40)

断面図

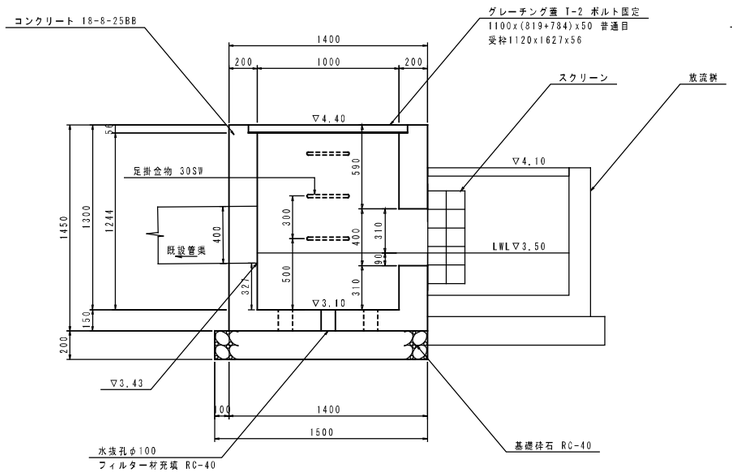

正面図

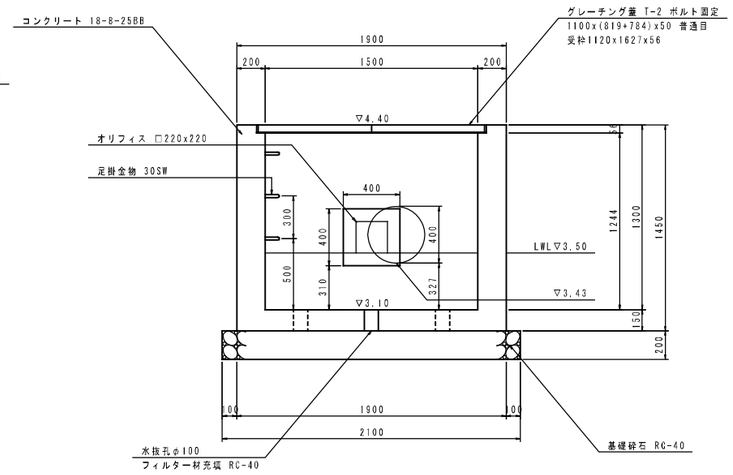

平面図

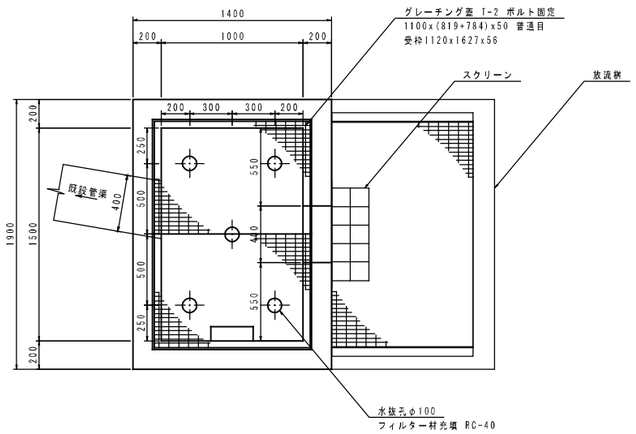

1号余水吐　　10箇所当り

名　称	規　格	算　式	単位	数　量
コンクリート	18-8-25BB	{1.40x1.90x1.45-1.00x1.50x1.244 -1.12x1.627x0.055-0.40x0.40x0.20 -0.40x0.40x3.14/4x0.20 -0.10x0.10x3.14/4x0.15x5}x10	m3	18.26
型枠		{(1.40+1.90)x1.45x2+(1.00+1.50)x1.394x2 -0.40x0.40x2+0.40x0.20x4 -0.40x0.40x3.14/4x2-0.40x3.14x0.20}x10	m2	165.4
基礎砕石	t=20cm RC-40	1.40x2.10x10	m2	29.4
グレーチング蓋	T-2 ボルト固定		組	10
足掛金物	30SW	3x10	本	30

工事名	平成 22 年度［第22-K2479-01号］ 一級河川沼川流域貯留浸透事業 （水の安全・安心）工事		
工事箇所	沼津市大塚地先		
図面の種類	放流施設工構造図(2)		
縮　尺	図示	図面番号	19 葉中 8
測量年月日H・・・		設計年月日H・・・	
事務所名	静岡県沼津土木事務所		

放流施設工構造図(3)

1号スクリーン

S=1:10(S=1:20)

平面図

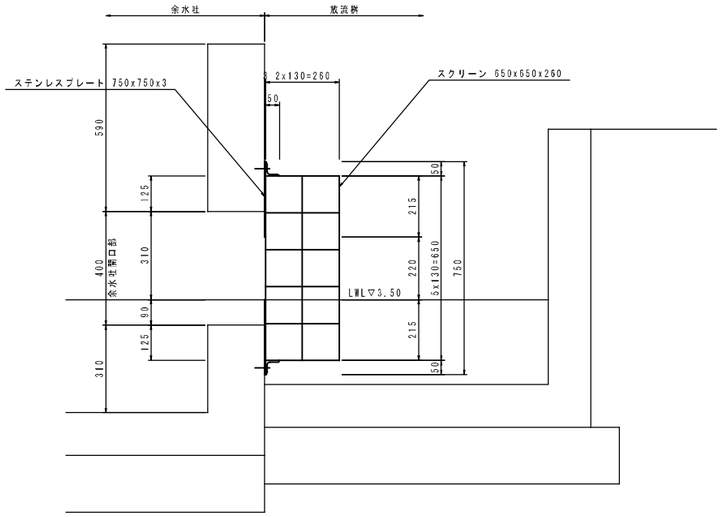

正面図

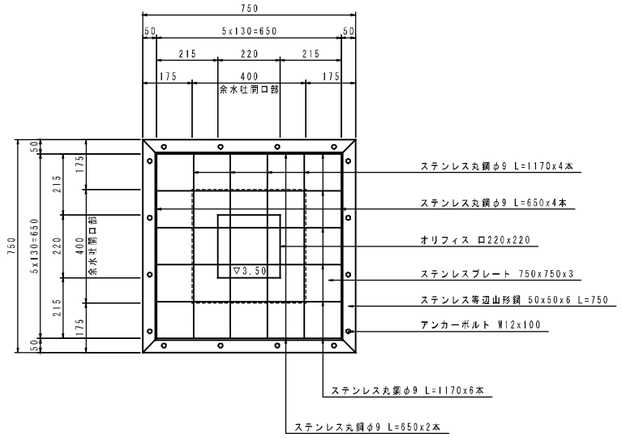

平面図

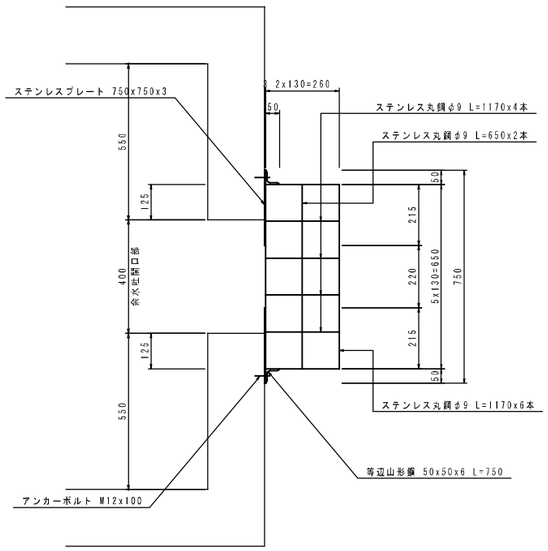

1号スクリーン　　1箇所当り

名　称	規　格	算　式	単位	数　量
ステンレス丸鋼	φ9 SUS304	0.50kg/m (1.17x(6+4)+0.65x(4+2))x0.50	kg	7.8
ステンレス等辺山形鋼	50x50x6 SUS304	4.48kg/m 0.75x4x4.48	kg	13.4
ステンレスプレート	750x750x3 SUS304	23.8kg/m2 0.75x0.75x23.8	kg	13.4
アンカーボルト	M12x100 SUS304	本体打込式	本	16

工事名	平成 22 年度［第22-K2479-01号］ 一級河川沼川流域貯留浸透事業 （水の安全・安心）工事		
工事箇所	沼津市大塚地先		
図面の種類	放流施設工構造図(3)		
縮　尺	図示	図面番号	19 葉中 9
測量年月日H・・・		設計年月日H・・・	
事務所名	静岡県沼津土木事務所		

排水構造物工構造図(1)

側溝工構造図(1)

自由勾配側溝

S=1:10(S=1:20)

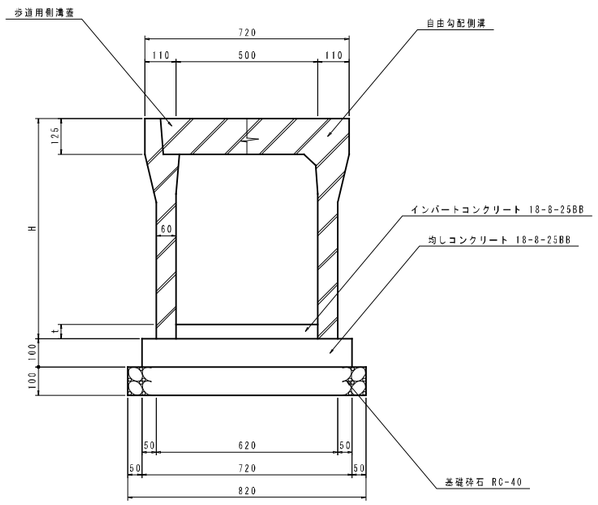

寸法表 (mm)

名　称	H	重量(kg)
VS-500x400	575	532
VS-500x500	675	587

自由勾配側溝　10m当り

名　称	規　格	算　式	単位	数　量
VS側溝	B500	10.00/2.00	個	5
均しコンクリート	t=10cm 18-8-25BB	0.72x10.00	m2	7.2
均しコンクリート型枠		0.10x2x10	m2	2.0
基礎砕石	t=10cm RC-40	0.82x10.00	m2	8.2
コンクリート蓋	歩道用 L=0.5m		枚	8
グレーチング蓋	歩道用短目 L=0.5m		枚	2

自由勾配側溝1-1　1式当り

名　称	規　格	算　式	単位	数　量
VS-500x500			m	27.64
インバートコンクリート	18-8-25BB	平均t=0.116 0.116x27.64x0.50	m3	1.60

自由勾配側溝1-2　1式当り

名　称	規　格	算　式	単位	数　量
VS-500x400			m	29.38
インバートコンクリート	18-8-25BB	平均t=0.102 0.102x29.38x0.50	m3	1.50

自由勾配側溝1-3　1式当り

名　称	規　格	算　式	単位	数　量
VS-500x400			m	36.91
インバートコンクリート	18-8-25BB	平均t=0.113 0.113x36.91x0.50	m3	2.09

自由勾配側溝1-4　1式当り

名　称	規　格	算　式	単位	数　量
VS-500x400			m	24.48
インバートコンクリート	18-8-25BB	平均t=0.205 0.205x24.48x0.50	m3	2.51

自由勾配側溝1-5　1式当り

名　称	規　格	算　式	単位	数　量
VS-500x500			m	15.74
インバートコンクリート	18-8-25BB	平均t=0.099 0.099x15.74x0.50	m3	0.78

自由勾配側溝1-6　1式当り

名　称	規　格	算　式	単位	数　量
VS-500x400			m	66.47
VS-500x500			m	10.00
インバートコンクリート	18-8-25BB	平均t=0.150 0.150x(66.47+10.00)x0.50	m3	5.74

I-1 VS-500x500

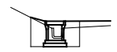

床掘り	E	m2	1.1
埋戻し	D	m2	1.0
基面整正	T	m	0.8

I-2 VS-500x400

床掘り	E	m2	1.3
埋戻し	D	m2	0.8
基面整正	T	m	0.8

I-3 VS-500x400

床掘り	E	m2	1.2
埋戻し	D	m2	0.9
基面整正	T	m	0.8

I-4 VS-500x400

床掘り	E	m2	1.2
埋戻し	D	m2	0.9
基面整正	T	m	0.8

I-5 VS-500x500

床掘り	E	m2	1.1
埋戻し	D	m2	0.8
基面整正	T	m	0.8

I-6 VS-500x400

床掘り	E	m2	1.0
埋戻し	D	m2	0.8
基面整正	T	m	0.8

I-6 VS-500x500

床掘り	E	m2	1.1
埋戻し	D	m2	0.8
基面整正	T	m	0.8

工事名	平成 22 年度［第22-K2479-01号］ 一級河川沼川流域貯留浸透事業 （水の安全・安心）工事
工事箇所	沼津市大塚地先
図面の種類	排水構造物工構造図(1)
縮　尺　図示	図面番号 19 葉中 10
測量年月日H・・・	設計年月日H・・・
事務所名	静岡県沼津土木事務所

排水構造物工構造図(2)

側溝工構造図(2)

自由勾配側溝展開図(1)

V=1: 20(V=1: 40)
H=1:100(H=1:200)

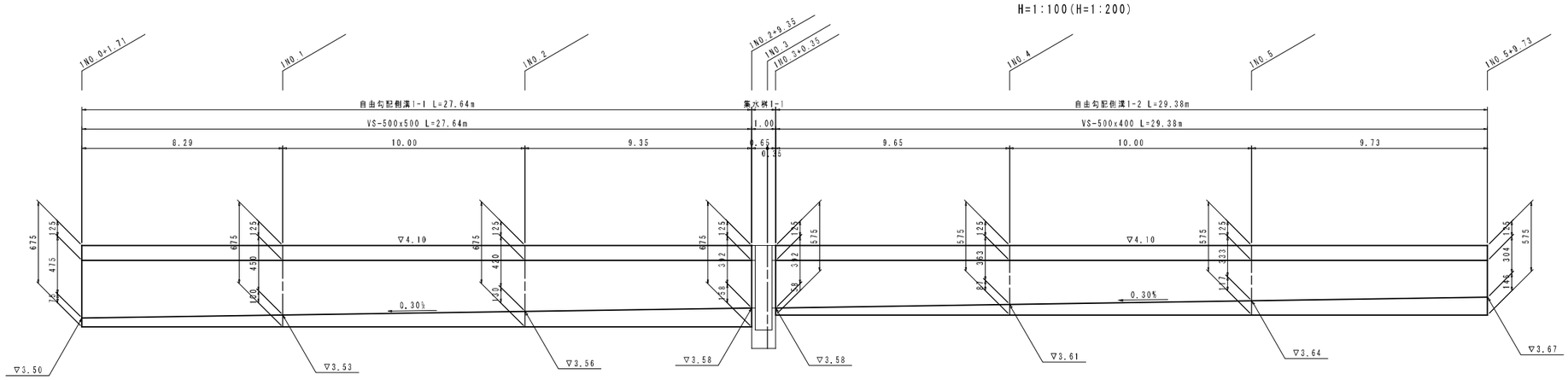

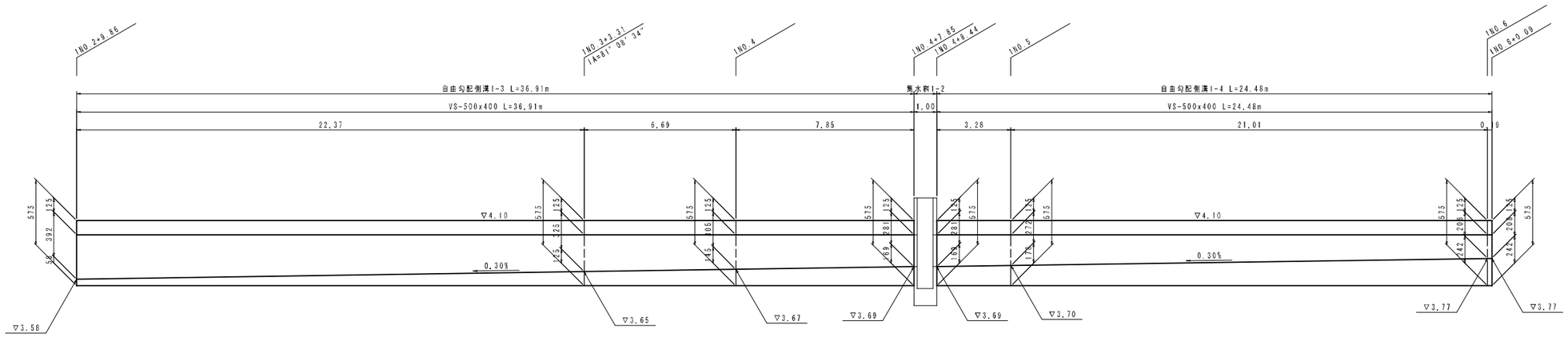

工事名	平成 22 年度 [第22-K2479-01号] 一級河川沼川流域貯留浸透事業 (水の安全・安心) 工事
工事箇所	沼津市大塚地先
図面の種類	排水構造物工構造図(2)
縮　尺　図示	図面番号 19 葉中 11
測量年月日H・・・	設計年月日H・・・
事務所名	静岡県沼津土木事務所

排水構造物工構造図(3)

側溝工構造図(3)

自由勾配側溝展開図(2)

V=1: 20(V=1: 40)
H=1:100(H=1:200)

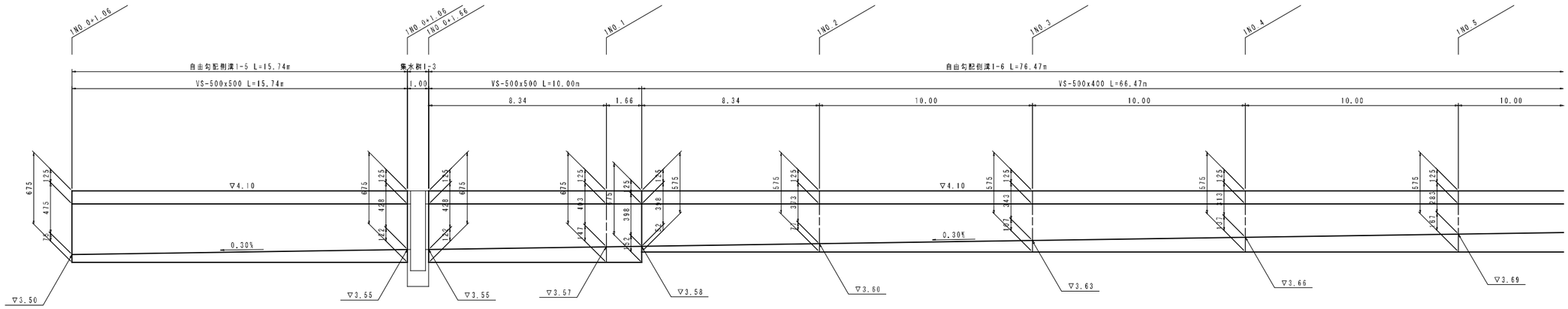

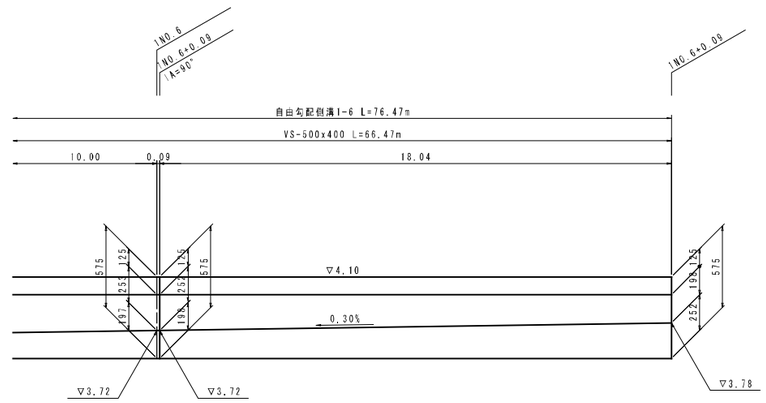

工事名	平成 22 年度 [第22-K2479-01号] 一級河川沼川流域貯留浸透事業 (水の安全・安心) 工事		
工事箇所	沼津市大塚地先		
図面の種類	排水構造物工構造図(3)		
縮　尺	図示	図面番号	19 葉中 12
測量年月日H・	・ ・	設計年月日H・	・ ・
事務所名	静岡県沼津土木事務所		

排水構造物工構造図(4)

集水桝工構造図

集水桝1-1
S=1:20(S=1:40)

平面図

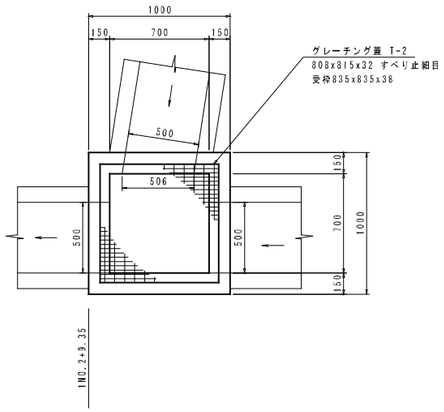

断面図

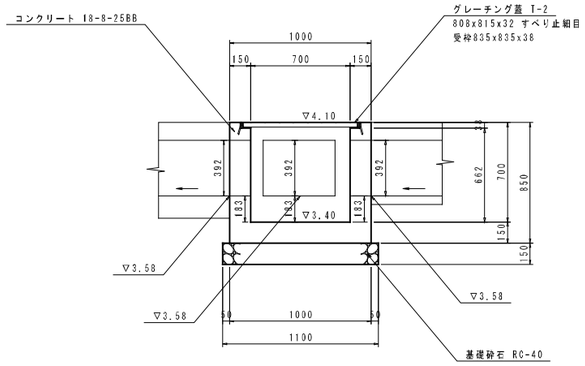

集水桝1-2
S=1:20(S=1:40)

平面図

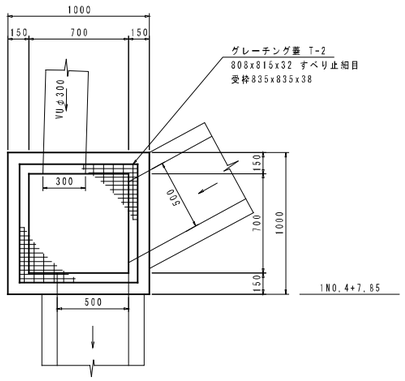

断面図

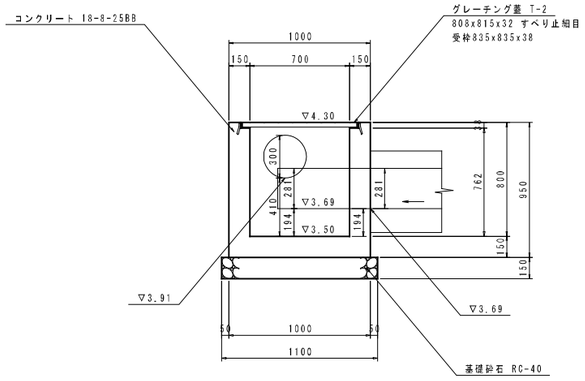

集水桝1-3
S=1:20(S=1:40)

平面図

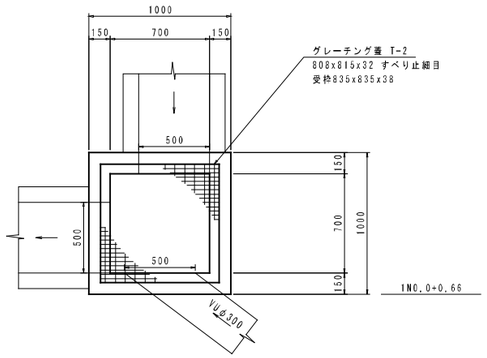

断面図

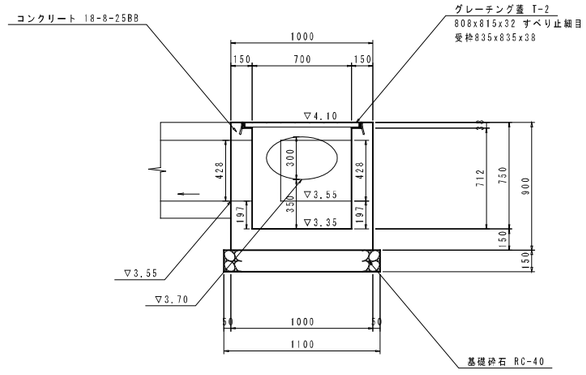

集水桝1-1　　10箇所当り

名　称	規　格	算　式	単位	数　量
コンクリート	18-8-25BB	(1.00x1.00x0.85-0.70x0.70x0.662 -0.835x0.835x0.038 -0.50x0.392x0.15x3)x10	m3	4.11
型枠		(1.00x0.85x4+0.70x0.812x4 -0.50x0.392x2x3 +(0.50+0.392)x2x0.15x3)x10	m2	53.0
基礎砕石	t=15cm RC-40	1.10x1.10x10.00	m2	12.1
グレーチング蓋	T-2		組	10

集水桝1-2　　10箇所当り

名　称	規　格	算　式	単位	数　量
コンクリート	18-8-25BB	(1.00x1.00x0.95-0.70x0.70x0.762 -0.835x0.835x0.038-0.50x0.281x0.15x2 -0.30x0.30x3.14/4x0.15)x10	m3	4.97
型枠		(1.00x0.95x4+0.70x0.912x4 -0.50x0.281x2x2+(0.50+0.281)x2x0.15x2 -0.30x0.30x3.14/4x2)x10	m2	61.2
基礎砕石	t=15cm RC-40	1.10x1.10x10.00	m2	12.1
グレーチング蓋	T-2		組	10

集水桝1-3　　10箇所当り

名　称	規　格	算　式	単位	数　量
コンクリート	18-8-25BB	(1.00x1.00x0.90-0.70x0.70x0.712 -0.835x0.835x0.038-0.50x0.428x0.15x2 -0.117x0.15)x10	m3	4.43
型枠		(1.00x0.90x4+0.70x0.862x4 -0.50x0.428x2x2+(0.50-0.428)x2x0.15x2 -0.117x2)x10	m2	54.8
基礎砕石	t=15cm RC-40	1.10x1.10x10.00	m2	12.1
グレーチング蓋	T-2		組	10

工事名	平成 22 年度［第22-K2479-01号］ 一級河川沼川流域貯留浸透事業 （水の安全・安心）工事		
工事箇所	沼津市大塚地先		
図面の種類	排水構造物工構造図(4)		
縮　尺	図示	図面番号	19 葉中 13
測量年月日H・	・ ・	設計年月日H・	・ ・
事務所名	静岡県沼津土木事務所		

舗装工構造図

インターロッキング舗装
S=1:20(S=1:40)

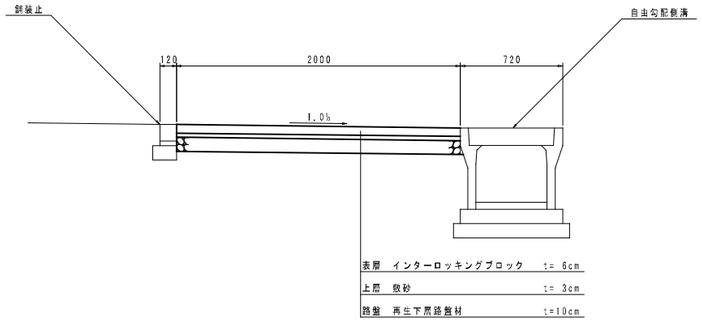

コンクリート舗装平面図
S=1:50(S=1:100)

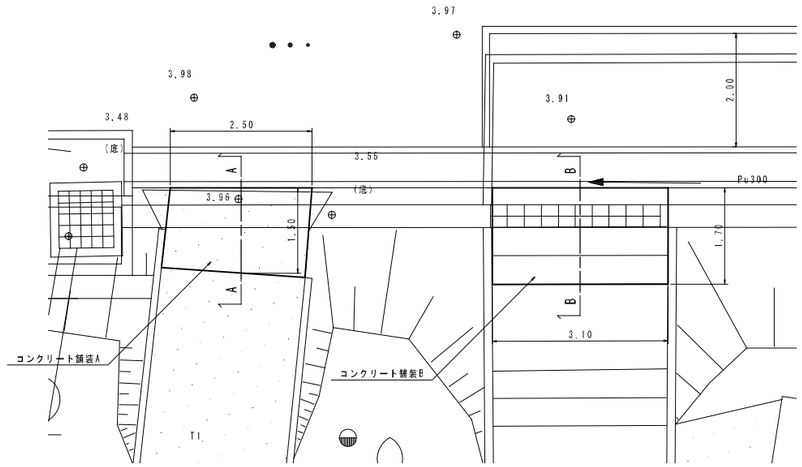

インターロッキング舗装　100m2当り

名　称	規　格	算　式	単位	数　量
インターロッキングブロック	t=60		m2	100.0
敷砂		0.03x100.00	m3	3.0
再生下層路盤材	t=10cm RC-40		m2	100.0

コンクリート舗装A
S=1:20(S=1:40)

A-A

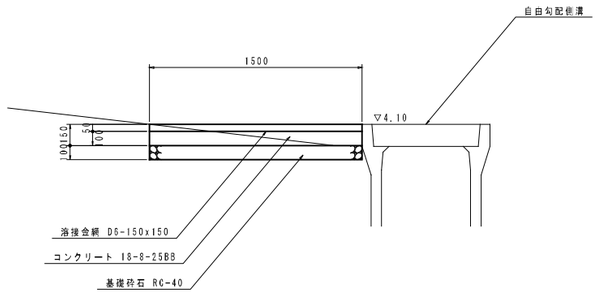

コンクリート舗装B
S=1:20(S=1:40)

B-B

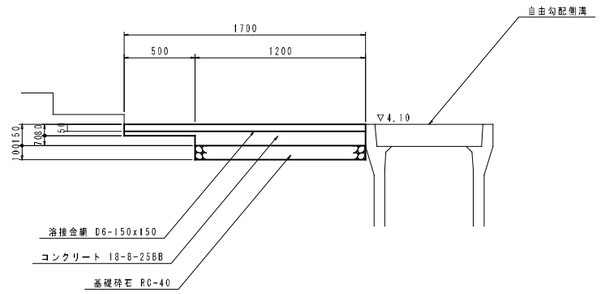

鋪装止
S=1:10(S=1:20)

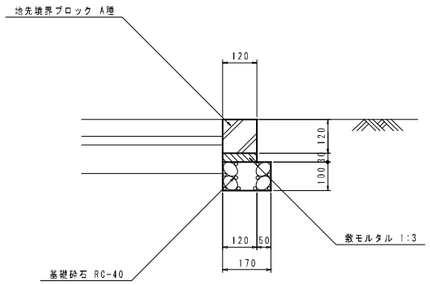

コンクリート舗装A　10箇所当り

名　称	規　格	算　式	単位	数　量
コンクリート	18-8-25BB	1.50x2.50x0.15x10	m3	5.63
溶接金網	D6-150x150	1.50x2.50x10	m2	37.5
基礎砕石	t=10cm RC-40	1.50x2.50x10	m2	37.5

コンクリート舗装B　10箇所当り

名　称	規　格	算　式	単位	数　量
コンクリート	18-8-25BB	(0.08x1.70+0.07x1.20)x3.10x10	m3	6.82
溶接金網	D6-150x150	1.70x3.10x10	m2	52.7
基礎砕石	t=10cm RC-40	1.20x3.10x10	m2	37.2

鋪装止　10m当り

名　称	規　格	算　式	単位	数　量
地先境界ブロック	A種	10.00/0.605	個	16.5
敷モルタル	1:3	0.12x0.03x10.00	m3	0.04
基礎砕石	t=10cm RC-40	0.17x10.00	m2	1.7

工事名	平成 22 年度［第22-K2479-01号］ 一級河川沼川流域貯留浸透事業 （水の安全・安心）工事		
工事箇所	沼津市大塚地先		
図面の種類	舗装工構造図		
縮　尺	図示	図面番号	19 葉中 14
測量年月日H・・・		設計年月日H・・・	
事務所名	静岡県沼津土木事務所		

仮設工構造図

平面図
S=1:100(S=1:200)

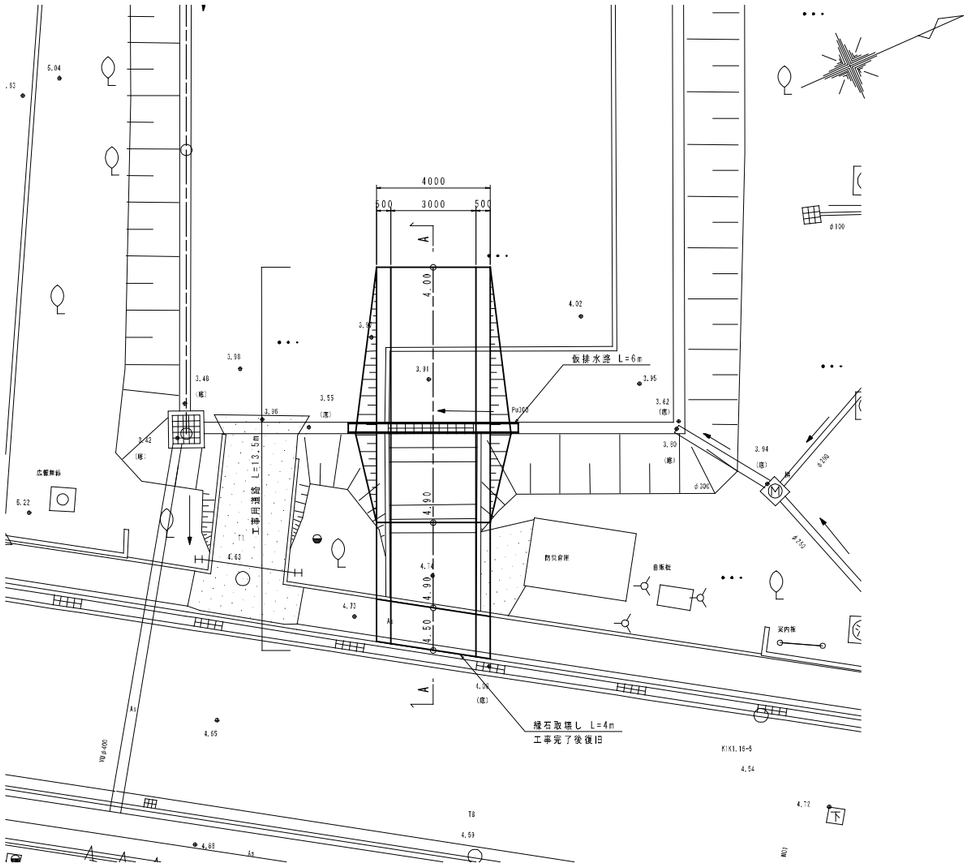

A-A断面
S=1:50(S=1:100)

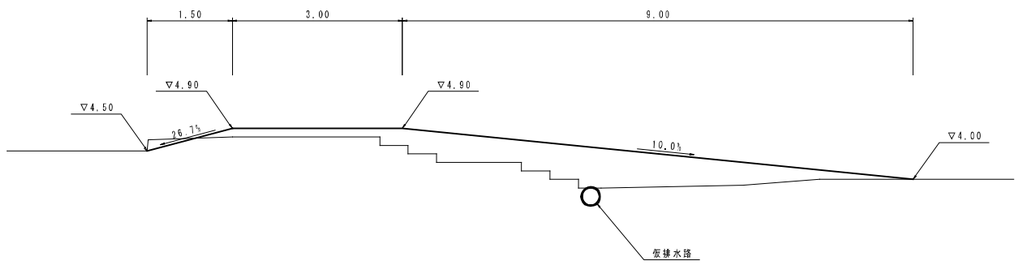

工事用道路標準断面図
S=1:50(S=1:100)

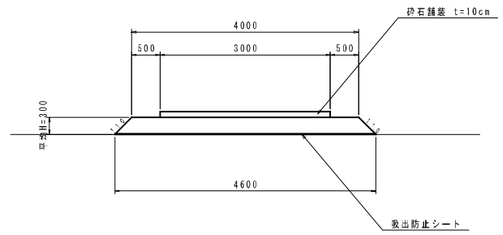

工事用道路
10m当り

名　称	規　格	算　式	単位	数　量
砕石舗装	t=10cm RC-40	3.00x10.00	m2	30.0
盛土		(4.00+4.60)/2x0.30x10.00	m3	12.9
吸出防止シート	PPFシート	4.60x10.00	m2	46.0

仮排水路
S=1:10(S=1:20)

正面図　　側面図

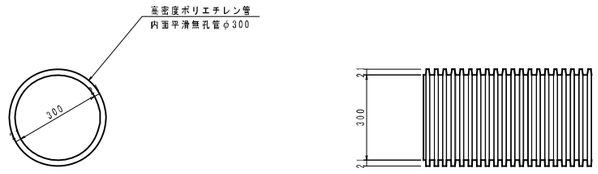

仮排水路
10m当り

名　称	規　格	算　式	単位	数　量
高密度ポリエチレン管	無孔管φ300		m	10.0

工事名	平成 22 年度［第22-K2479-01号］ 一級河川沼川流域貯留浸透事業（水の安全・安心）工事
工事箇所	沼津市大塚地先
図面の種類	仮設工構造図
縮　尺　図示	図面番号 19 葉中 15
測量年月日H・・・	設計年月日H・・・
事務所名	静岡県沼津土木事務所

構造物撤去復旧工構造図(1)

沼津市原

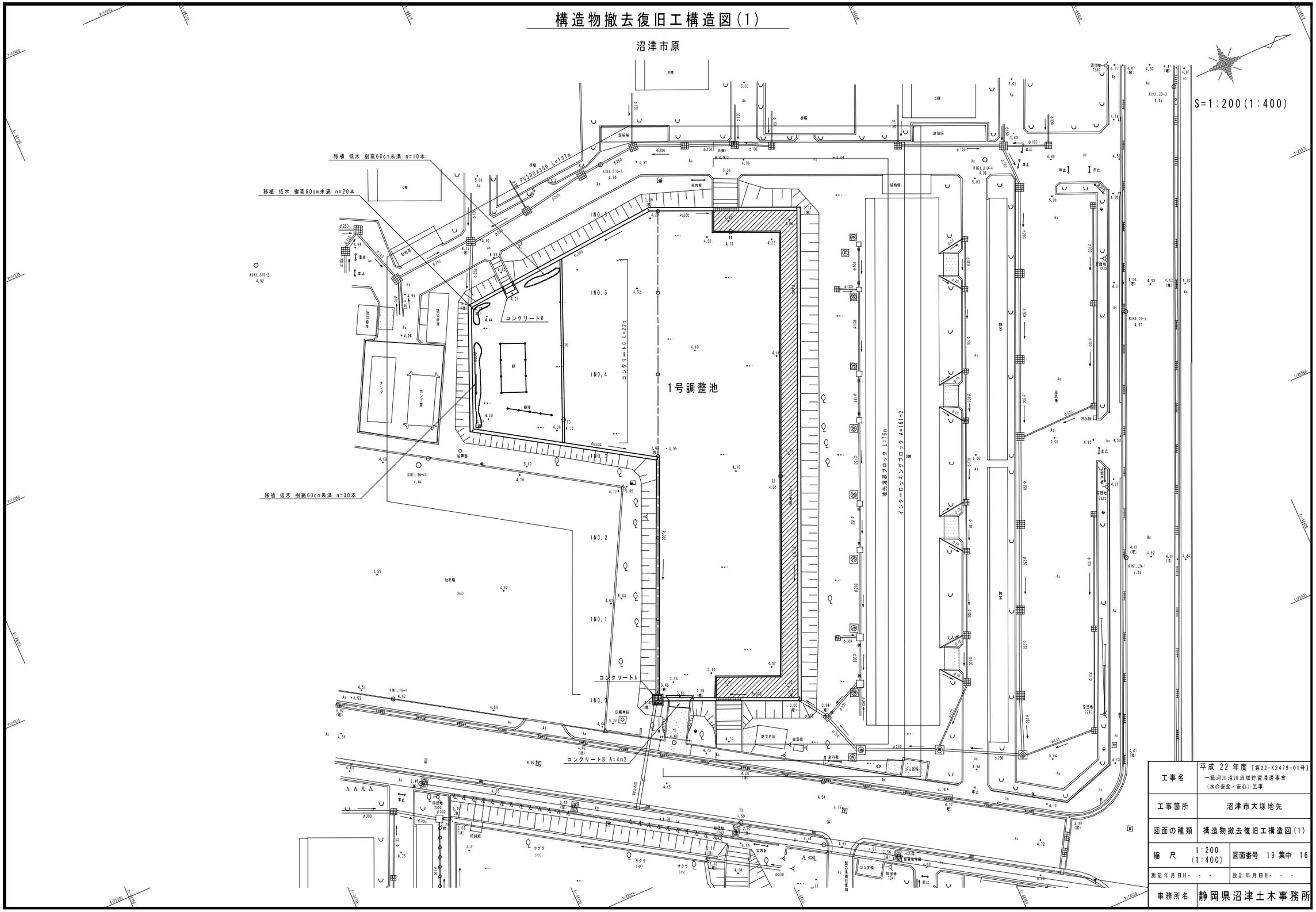

工事名	平成 22 年度［第22-K2479-01号］ 一級河川沼川流域貯留浸透事業 （水の安全・安心）工事		
工事箇所	沼津市大塚地先		
図面の種類	構造物撤去復旧工構造図(1)		
縮　尺	1:200 (1:400)	図面番号	19 葉中 16
測量年月日H・・・		設計年月日H・・・	
事務所名	静岡県沼津土木事務所		

構造物撤去復旧工構造図(2)

PU300x300
S=1:10(S=1:20)

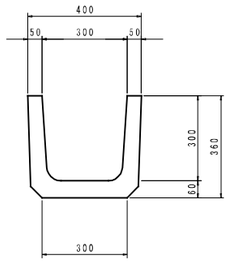

A=0.05x0.36x2+0.06x0.30
=0.05m2

地先境界ブロック
S=1:10(S=1:20)

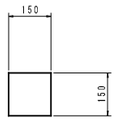

A=0.15x0.15
=0.02m2

コンクリートA
S=1:30(S=1:60)

平面図

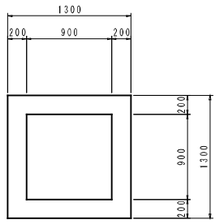

断面図

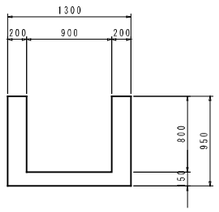

V=1.30x1.30x0.95-0.90x0.90x0.80
=0.96m3

コンクリートB
S=1:10(S=1:20)

断面図

コンクリートC
S=1:10(S=1:20)

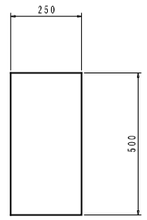

A=0.25x0.50
=0.13m2

コンクリートD
S=1:30(S=1:60)

平面図

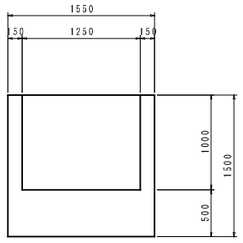

側面図

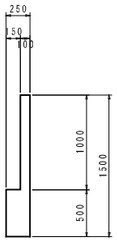

断面図

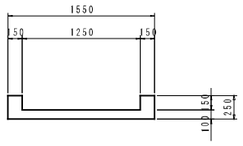

V=1.55x1.50x0.25-1.25x1.00x0.15
=0.39m3

構造物撤去復旧工数量表　　1式当り

名　称	規　格	算　式	単位	数　量
Co構造物取壊し	無筋	PU300x300 V=0.05m2x187m=9.35m3 地先境界ブロック V=0.02m2x76m=1.52m3 コンクリートA V=0.96m3 コンクリートB V=4m2x0.15m=0.60m3 コンクリートC V=0.13m2x22m=2.86m3 コンクリートD V=0.39m3 Σ=9.35+1.52+0.96+0.60+2.86+0.39 =15.68m3	m3	16
舗装版取壊し	コンクリート t=6cm	インターロッキングブロック A=161m2	m2	161
蚊運搬処理	無筋Co	V=15.68+161x0.06=25.34m3	m3	25
藤棚 撤去復旧			式	1
遊具 撤去復旧			式	1
移植 低木		樹高50cm未満 n=10+20+30=60本	本	60

工事名	平成 22 年度［第22-K2479-01号］ 一級河川沼川流域貯留浸透事業 （水の安全・安心）工事		
工事箇所	沼津市大塚地先		
図面の種類	構造物撤去復旧工構造図(2)		
縮　尺	図示	図面番号	19 葉中 17
測量年月日H・・・		設計年月日H・・・	
事務所名	静岡県沼津土木事務所		

座標網図

S=1:200(1:400)

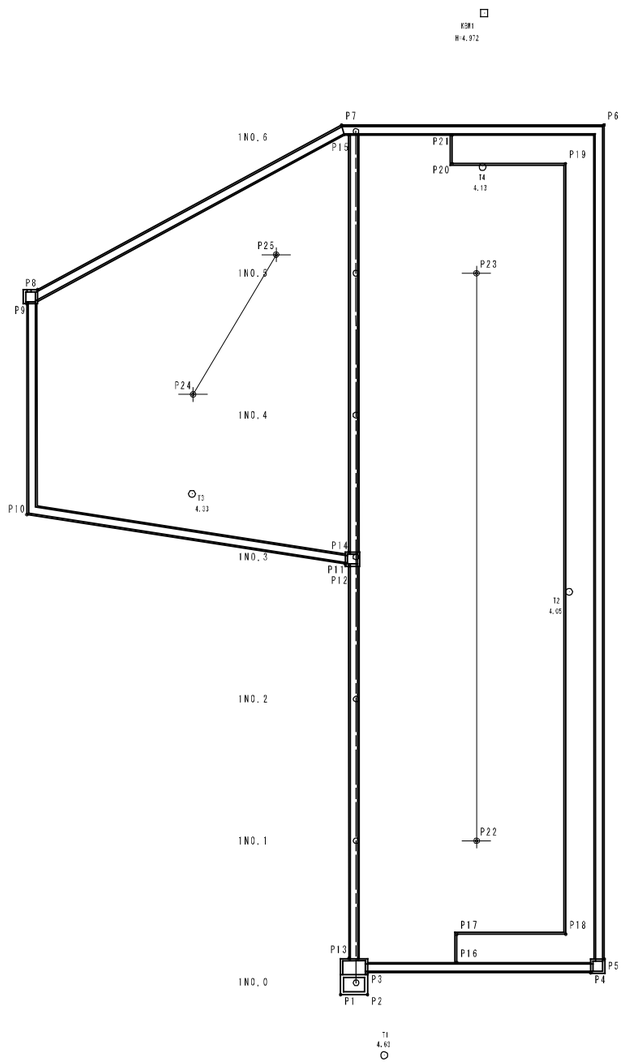

点名称	X座標	Y座標
P1	-96682.283	28004.680
P2	-96680.547	28005.451
P3	-96679.922	28004.044
P4	-96665.537	28010.433
P5	-96664.279	28009.941
P6	-96640.416	27956.212
P7	-96657.323	27948.703
P8	-96681.626	27950.602
P9	-96682.727	27951.207
P10	-96688.754	27964.779
P11	-96669.648	27977.094
P12	-96669.490	27977.329
P13	-96680.709	28002.589
P14	-96669.084	27976.415
P15	-96657.159	27949.564
P16	-96673.881	28005.939
P17	-96673.069	28004.111
P18	-96666.050	28007.229
P19	-96644.006	27957.594
P20	-96651.299	27954.355
P21	-96650.487	27952.527
P22	-96669.119	27998.666
P23	-96652.883	27962.109
P24	-96674.618	27961.800
P25	-96665.254	27955.180
KBM1	-96644.945	27945.576
T1	-96681.204	28009.830
T2	-96655.024	27985.283
T3	-96677.530	27968.172
T4	-96649.443	27955.439
INO.0	-96680.946	28004.355
INO.1	-96676.887	27995.216
INO.2	-96672.828	27986.077
INO.3	-96668.769	27976.937
INO.4	-96664.710	27967.798
INO.5	-96660.651	27958.659
INO.6	-96656.592	27949.520

工事名	平成 22 年度［第22-K2479-01号］ 一級河川沼川流域貯留浸透事業 （水の安全・安心）工事		
工事箇所	沼津市大塚地先		
図面の種類	座標網図		
縮　尺	1:200 (1:400)	図面番号	19 葉中 18
測量年月日H・ ・ ・		設計年月日H・ ・ ・	
事務所名	静岡県沼津土木事務所		

標識工構造図

参考図

注意標識

S=1:20(S=1:40)

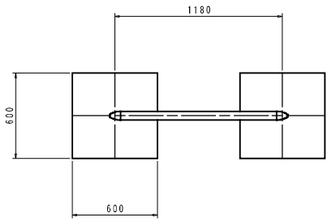

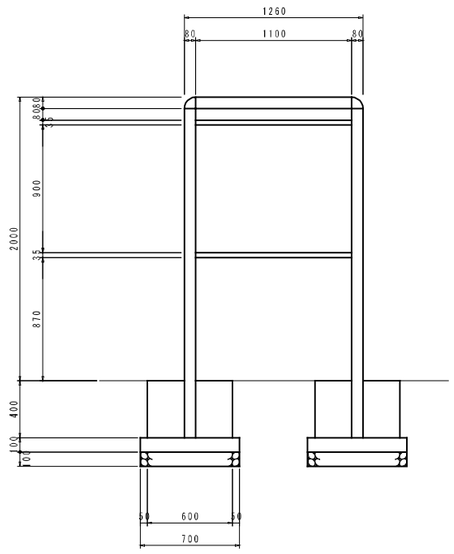

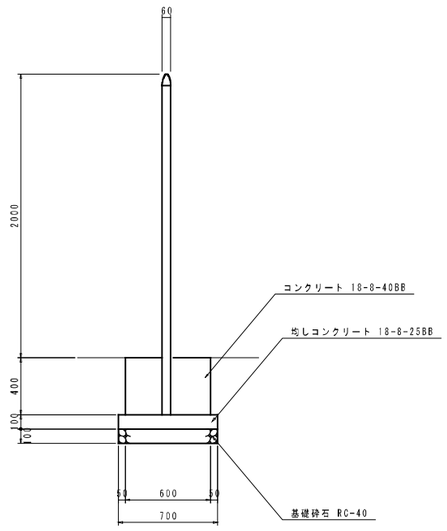

フレーム:アルミ押出形材 合成樹脂焼付塗装
アルミ合金鋳物 合成樹脂焼付塗装
表示基板:t6.0 アルミポリエチ複合板

記入例

施設名称　原団地1号調整池
設置目的　一級河川沼川への雨水流出を軽減させる
調整容量　　m3
管理者　静岡県沼津土木事務所、静岡県住宅供給公社
　連絡先TEL
留意事項　大雨が降ると広場内に水がたまります。
　大雨時は広場内に立入しないようにしてください。
　大雨時は車の進入、駐車はしないでください。
　広場内の施設に異常等を発見した場合、上記連絡先にTELお願いします。

注意標識　　10基当り

名　称	規　格	算　式	単位	数　量
本体			基	10
コンクリート	18-8-40BB	0.60x0.60x0.40x2x10	m3	2.88
型枠		0.60x0.40x4x2x10	m2	19.2
均しコンクリート	t=10cm 18-8-25BB	0.70x0.70x2x10	m2	9.8
均しコンクリート型枠		0.70x0.10x4x2x10	m2	5.6
基礎砕石	t=10cm RC-40	0.70x0.70x2x10	m2	9.8

工事名	平成 22 年度［第22-K2479-01号］ 一級河川沼川流域貯留浸透事業 （水の安全・安心）工事		
工事箇所	沼津市大塚地先		
図面の種類	標識工構造図		
縮　尺	図示	図面番号	19 葉中 19
測量年月日H・　・　・		設計年月日H・　・　・	
事務所名	静岡県沼津土木事務所		

2号調整池計画平面図

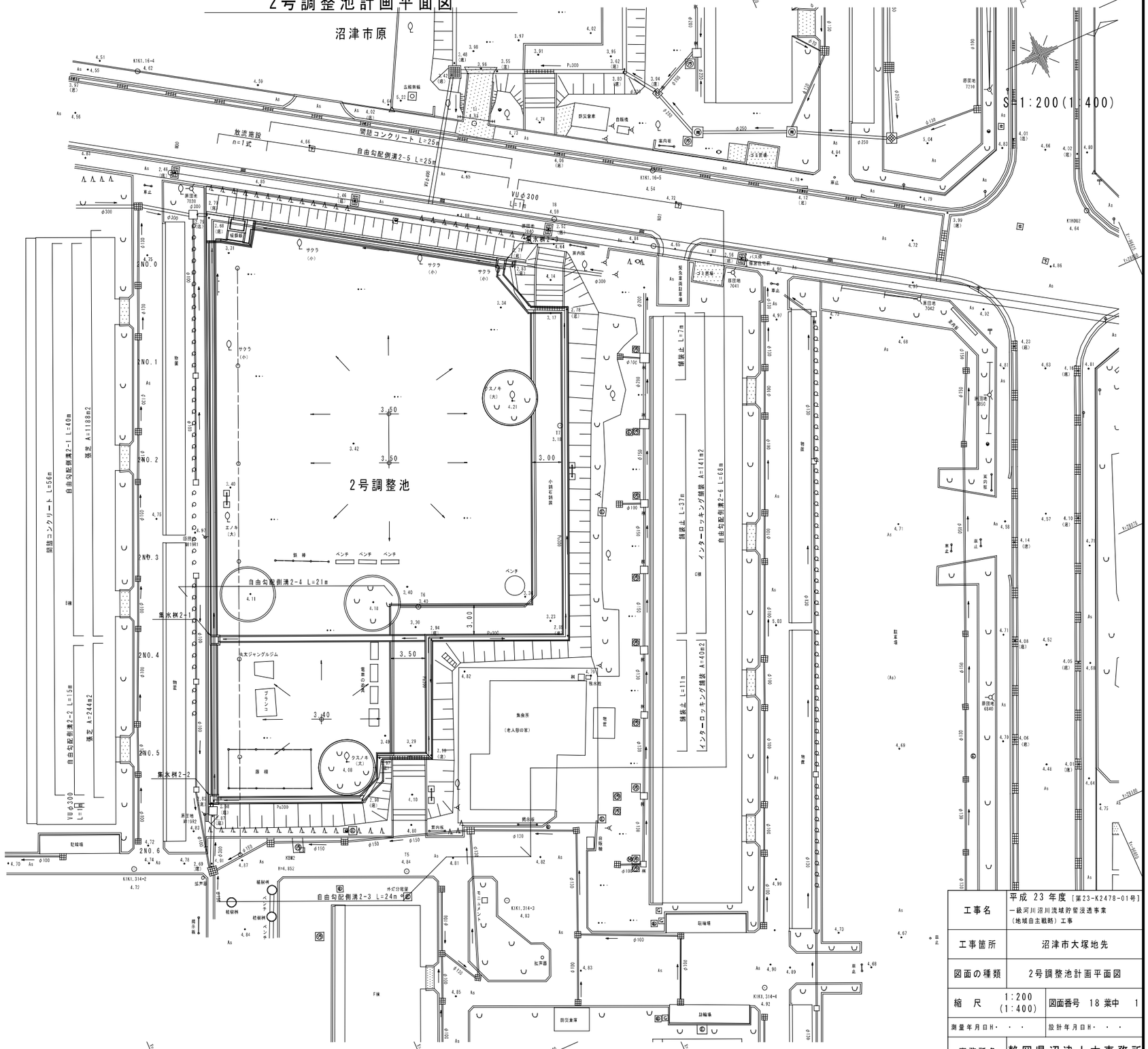

工事名	平成 23 年度［第23-K2478-01号］ 一級河川沼川流域貯留浸透事業 （地域自主戦略）工事		
工事箇所	沼津市大塚地先		
図面の種類	2号調整池計画平面図		
縮　尺	1:200 (1:400)	図面番号	18 葉中 1
測量年月日H・・・		設計年月日H・・・	
事務所名	静岡県沼津土木事務所		

2号調整池縦断図

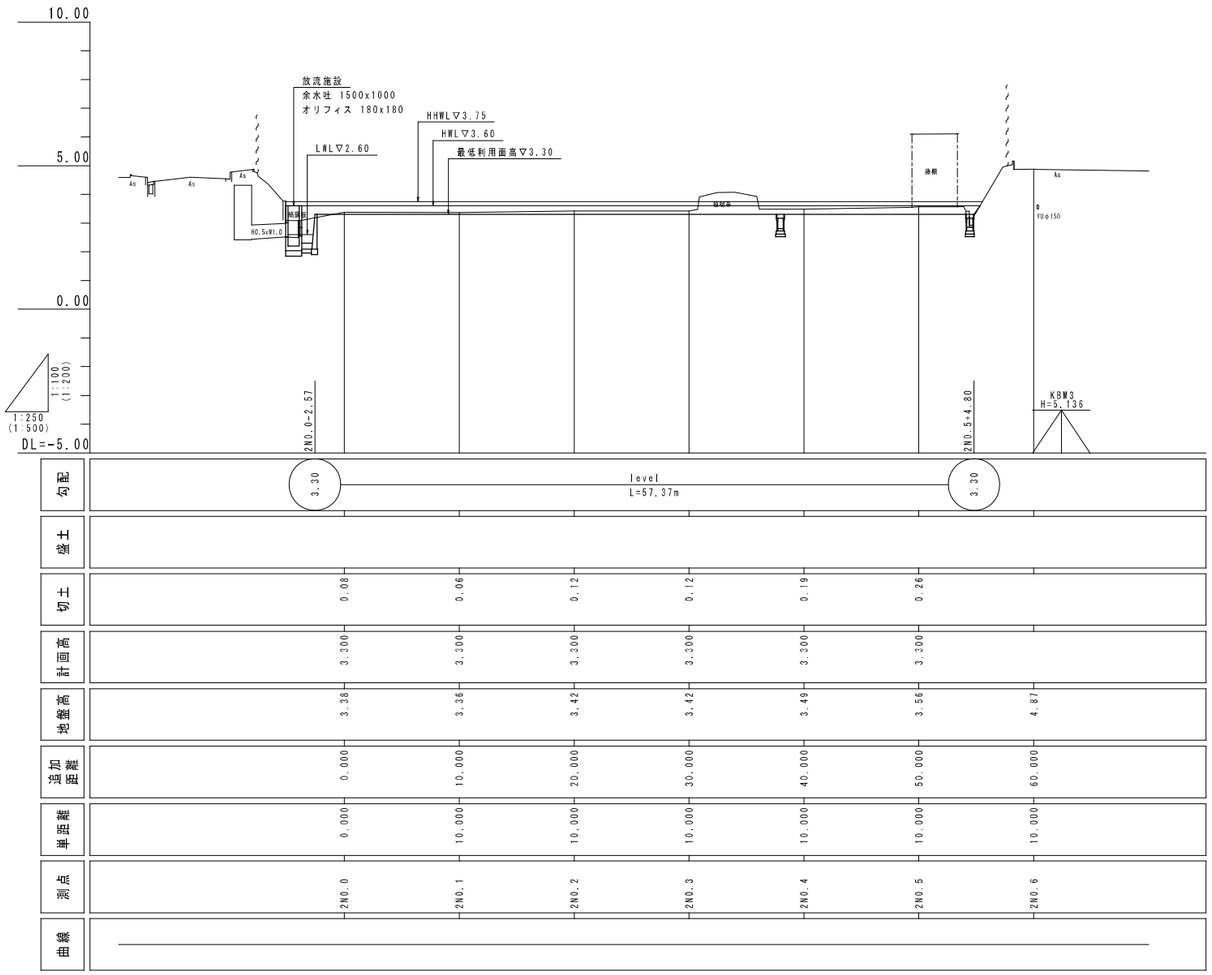

工事名	平成 23 年度 [第23-K2478-01号] 一級河川沼川流域貯留浸透事業 (地域自主戦略) 工事		
工事箇所	沼津市大塚地先		
図面の種類	2号調整池縦断図		
縮 尺	図示	図面番号	18 葉中 2
測量年月日H・ ・ ・		設計年月日H・ ・ ・	
事務所名	静岡県沼津土木事務所		

2号調整池標準横断図

S=1:100(S=1:200)

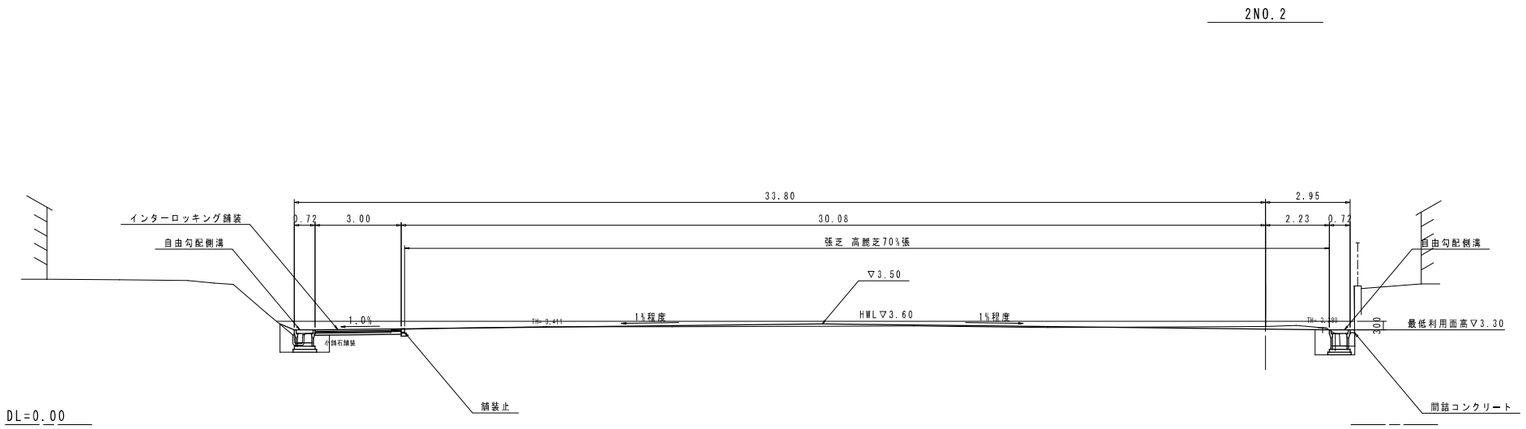

工事名	平成 23 年度 [第23-K2478-01号] 一級河川沼川流域貯留浸透事業 (地域自主戦略) 工事		
工事箇所	沼津市大塚地先		
図面の種類	2号調整池標準横断図		
縮 尺	S=1:100 (S=1:200)	図面番号	18 葉中 3
測量年月日H・ ・ ・		設計年月日H・ ・ ・	
事務所名	静岡県沼津土木事務所		

2NO.2
GH=3.42
FH=

種別	記号	単位	数量
土工			
掘削	C	m2	0.6
盛土	B	m2	0.6

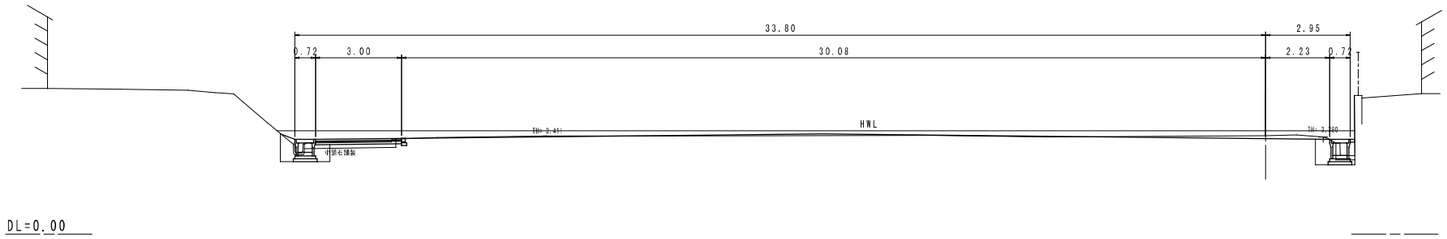

2NO.1
GH=3.36
FH=

種別	記号	単位	数量
土工			
掘削	C	m2	0.2
盛土	B	m2	0.8

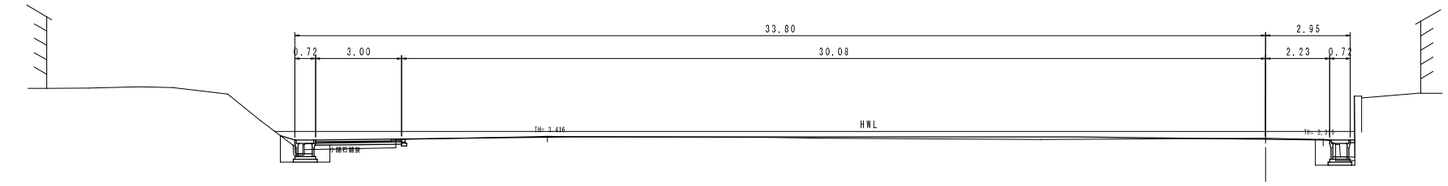

2NO.0
GH=3.38
FH=

種別	記号	単位	数量
土工			
掘削	C	m2	1.7
盛土	B	m2	0.4

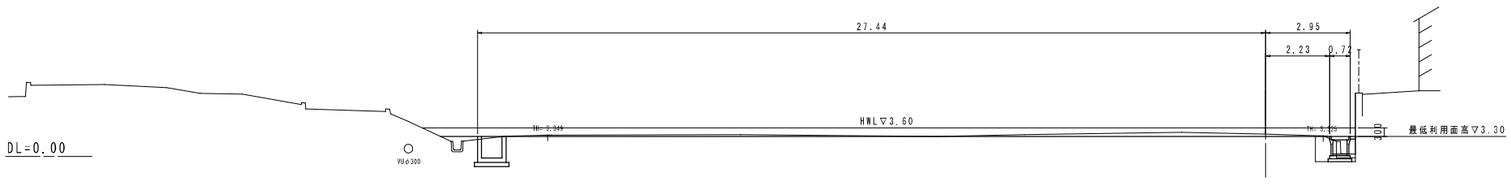

工事名	平成 23 年度 [第23-K2478-01号] 一級河川沼川流域貯留浸透事業 (地域自主戦略) 工事		
工事箇所	沼津市大塚地先		
図面の種類	2号調整池横断図(1)		
縮 尺	S=1:100 (S=1:200)	図面番号	18 葉中 4
測量年月日H・ ・ ・		設計年月日H・ ・ ・	
事務所名	静岡県沼津土木事務所		

2NO.5
GH=3.56
FH=

種別	記号	単位	数量
土工			
掘削	C	m2	3.5
盛土	B	m2	0.0

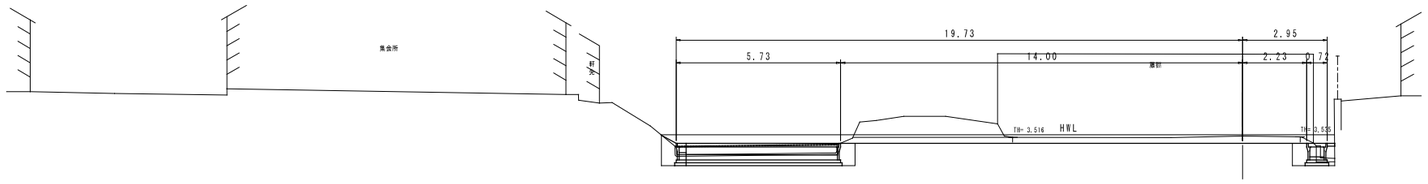

DL=0.00

2NO.4
GH=3.49
FH=

2NO.4

種別	記号	単位	数量
土工			
掘削	C	m2	2.6
盛土	B	m2	0.0

2NO.4+6.19

種別	記号	単位	数量
土工			
掘削	C	m2	2.2
盛土	B	m2	0.0

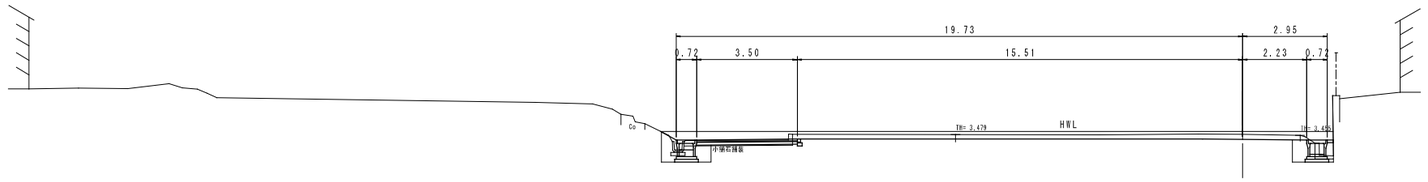

DL=0.00

2NO.3
GH=3.42
FH=

種別	記号	単位	数量
土工			
掘削	C	m2	2.7
盛土	B	m2	0.0

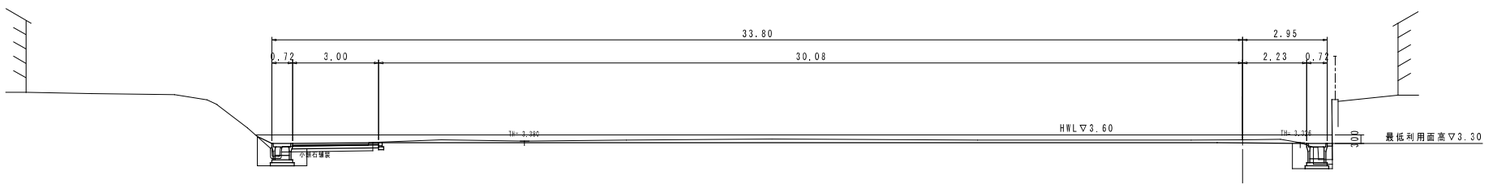

DL=0.00

工事名	平成 23 年度 [第23-K2478-01号] 一級河川沼川流域貯留浸透事業 (地域自主戦略) 工事		
工事箇所	沼津市大塚地先		
図面の種類	2号調整池横断図(2)		
縮 尺	S=1:100 (S=1:200)	図面番号	18 葉中 5
測量年月日H・ ・ ・		設計年月日H・ ・ ・	
事務所名	静岡県沼津土木事務所		

放流施設工構造図(1)

放流施設平面図
S=1:30(S=1:60)

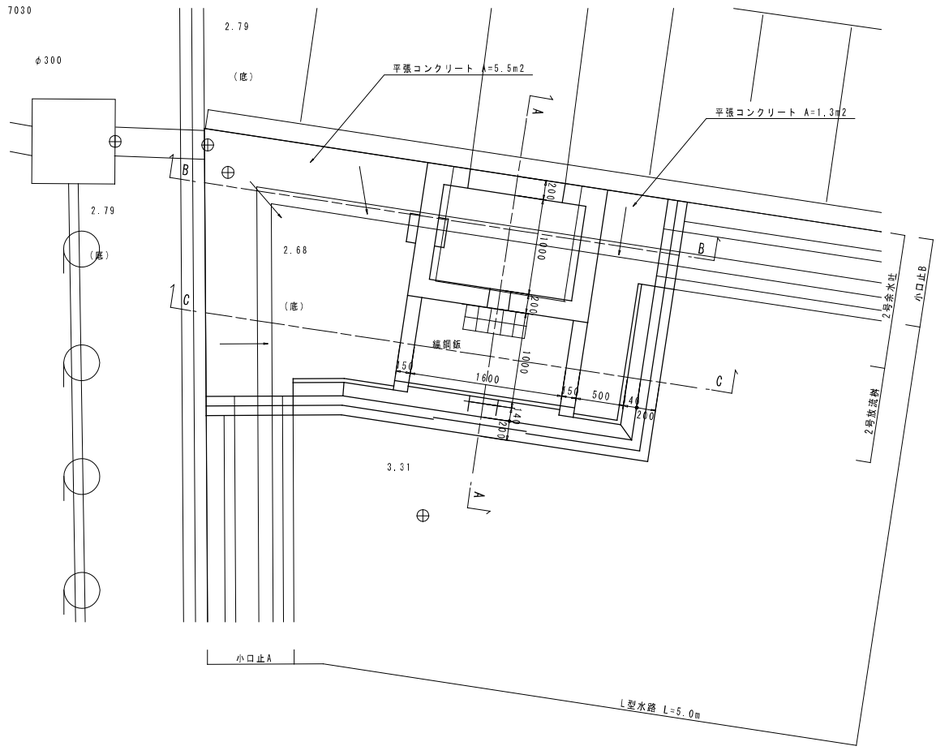

B-B断面
S=1:20(S=1:40)

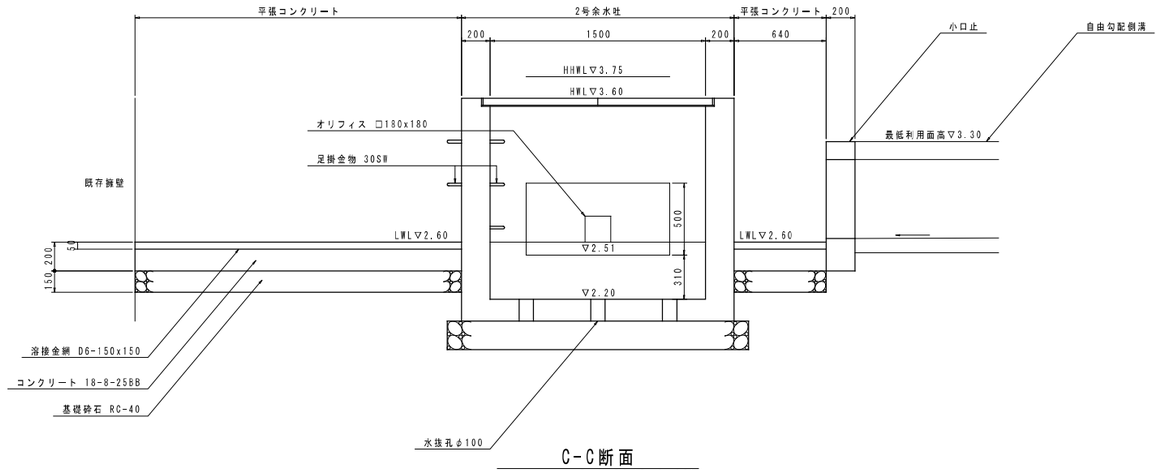

C-C断面
S=1:20(S=1:40)

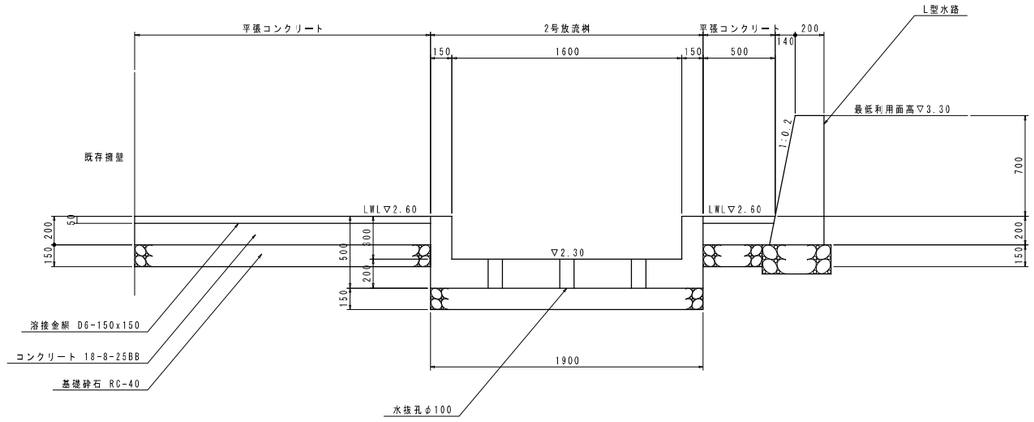

A-A断面
S=1:20(S=1:40)

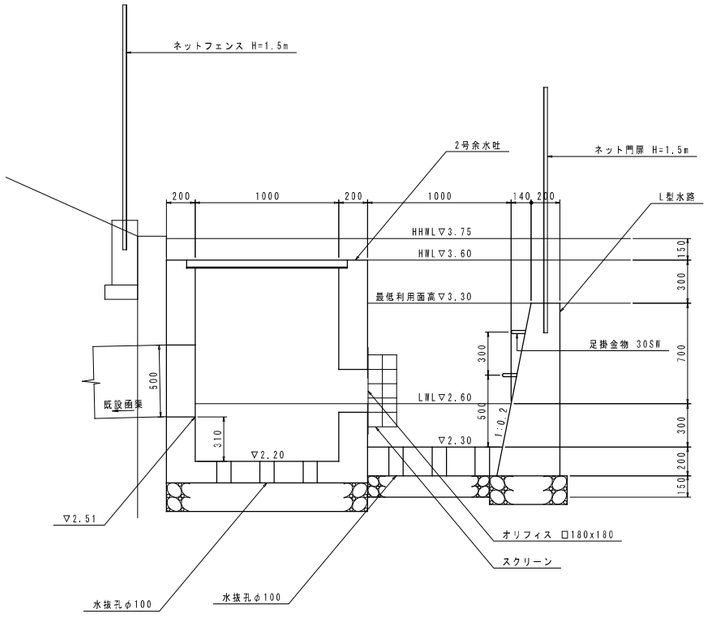

平張コンクリート
10m2当り

名　称	規　格	算　式	単位	数　量
コンクリート	t=20cm 18-8-25BB	0.20x10.00	m3	2.00
溶接金網	D6-150x150		m2	10.0
基礎砕石	t=15cm RC-40		m2	10.0

平張コンクリートは放流桝に向かって水が流れるよう高さを調整すること。

2号放流桝
10箇所当り

名　称	規　格	算　式	単位	数　量
コンクリート	18-8-25BB	((1.00+0.90)/2x0.50x0.15x2 +(0.94+0.90)/2x0.20x1.60 -0.10x0.10x3.14/4x0.20x5)x10	m3	4.29
型枠		(1.00+0.90)/2x0.50x2x2x10	m2	19.0
基礎砕石	t=15cm RC-40	0.90x1.90x10	m2	17.1
円形型枠	φ100	0.10x3.14x0.20x5x10	m2	3.14
フィルター材	RC-40	0.10x0.10x3.14/4x5x10	m2	0.39

2号放流桝
S=1:20(S=1:40)

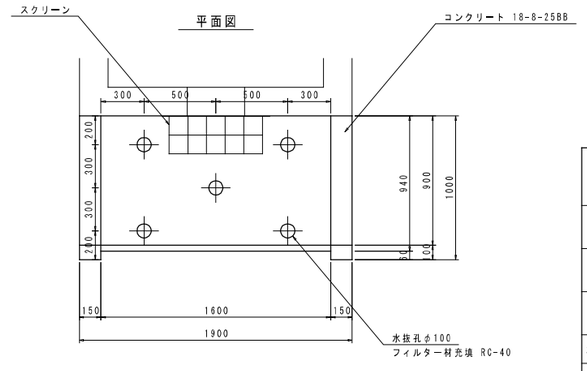

工事名	平成 23 年度 [第23-K2478-01号] 一級河川沼川流域貯留浸透事業 (地域自主戦略) 工事		
工事箇所	沼津市大塚地先		
図面の種類	放流施設工構造図(1)		
縮　尺	図示	図面番号	18 葉中 6
測量年月日H・	・・	設計年月日H・	・・
事務所名	静岡県沼津土木事務所		

放流施設工構造図(2)

2号余水吐

S=1:20(S=1:40)

断面図

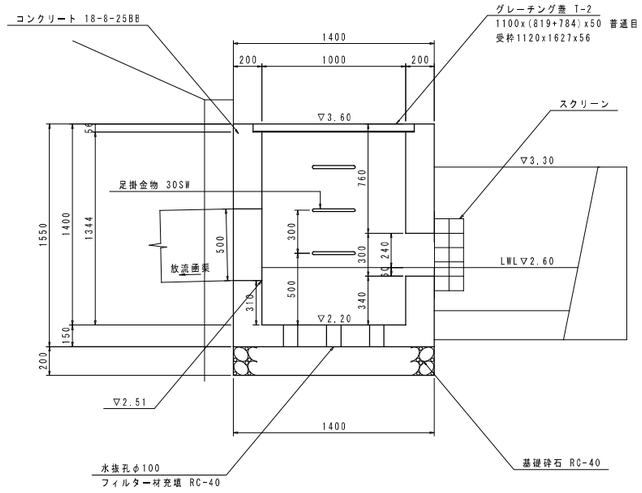

正面図

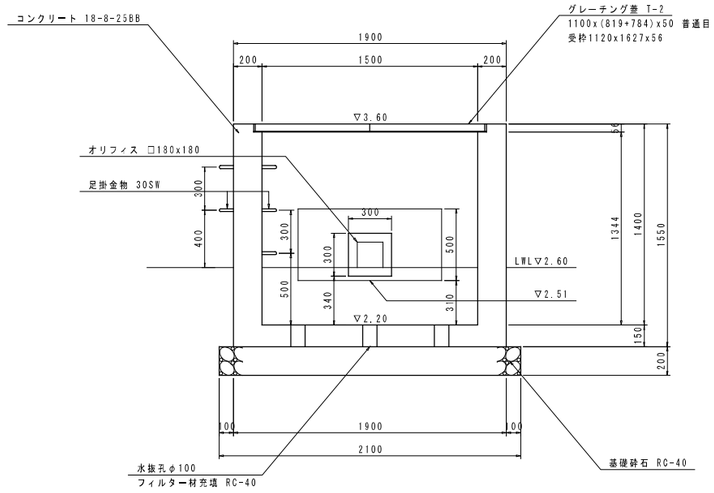

平面図

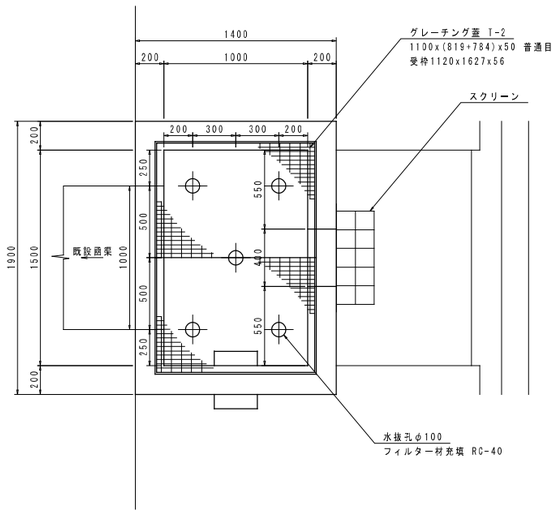

2号余水吐　　10箇所当り

名　称	規　格	算　式	単位	数　量
コンクリート	18-8-25BB	(1.40x1.90x1.55-1.00x1.50x1.344 -1.12x1.627x0.056-0.30x0.30x0.20 -1.00x0.50x0.20 -0.10x0.10x3.14/4x0.15x5)x10	m3	18.81
型枠		((1.40+1.90)x1.55x2+(1.00+1.50)x1.494x2 -0.30x0.30x2+0.30x0.20x4 -1.00x0.50x2+(1.00+0.50)x0.20x2)x10	m2	173.6
基礎砕石	t=20cm RC-40	1.40x2.10x10	m2	29.4
グレーチング蓋	T-2		組	10
足掛金物	30SW	5x10	本	50

工事名	平成 23 年度 [第23-K2478-01号] 一級河川沼川流域貯留浸透事業 (地域自主戦略) 工事		
工事箇所	沼津市大塚地先		
図面の種類	放流施設工構造図(2)		
縮　尺	図示	図面番号	18 葉中 7
測量年月日H・	・・	設計年月日H・	・・
事務所名	静岡県沼津土木事務所		

放流施設工構造図(3)

2号スクリーン

S=1:10(S=1:20)

平面図

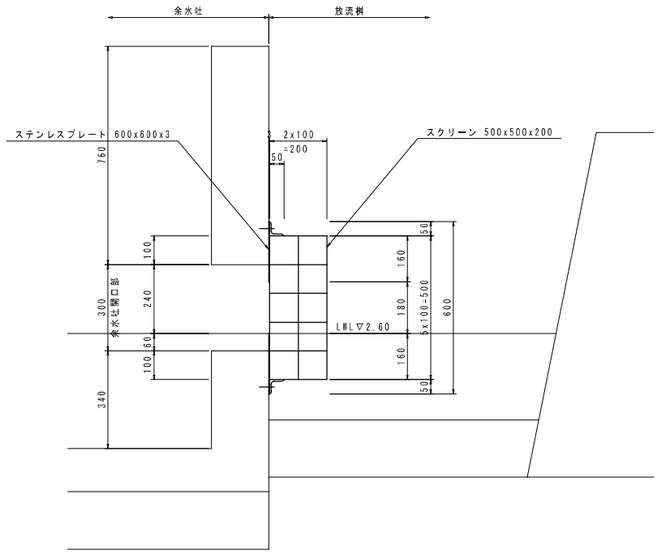

正面図

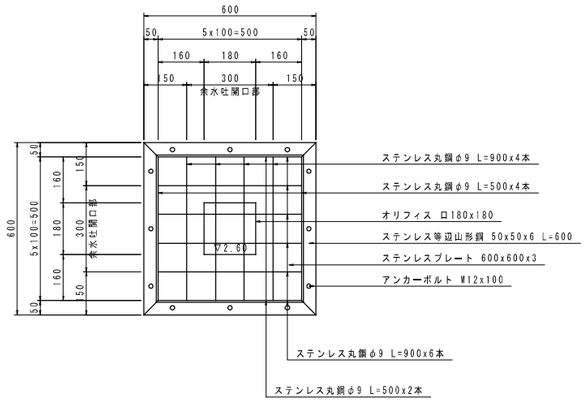

平面図

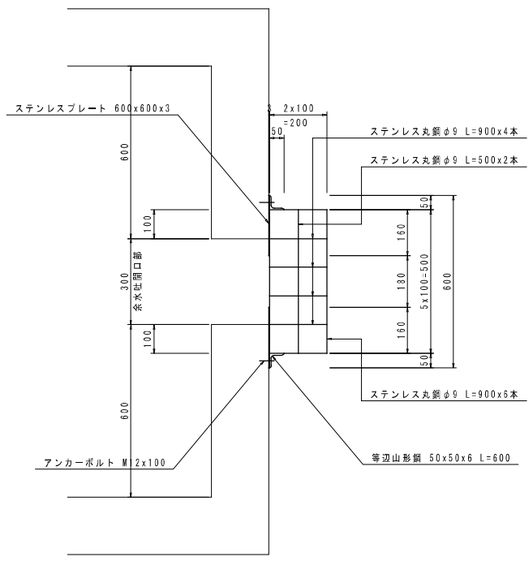

2号スクリーン　　1箇所当り

名　称	規　格	算　式	単位	数　量
ステンレス丸鋼	φ9 SUS304	0.50kg/m (0.90x(6+4)+0.50x(4+2))x0.50	kg	6.0
ステンレス等辺山形鋼	50x50x6 SUS304	4.48kg/m 0.60x4x4.48	kg	10.8
ステンレスプレート	600x600x3 SUS304	23.8kg/m2 0.60x0.60x23.8	kg	8.6
アンカーボルト	M12x100 SUS304	樹脂カプセル 12.5x95	本	12

工事名	平成 23 年度 [第23-K2478-01号] 一級河川沼川流域貯留浸透事業 (地域自主戦略) 工事		
工事箇所	沼津市大塚地先		
図面の種類	放流施設工構造図(3)		
縮　尺	図示	図面番号	18 葉中 8
測量年月日H・ ・ ・		設計年月日H・ ・ ・	
事務所名	静岡県沼津土木事務所		

放流施設工構造図(4)

L型水路
S=1:20(S=1:40)

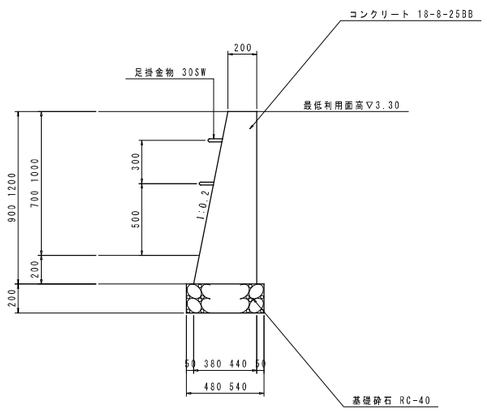

L型水路展開図
S=1:20(S=1:40)

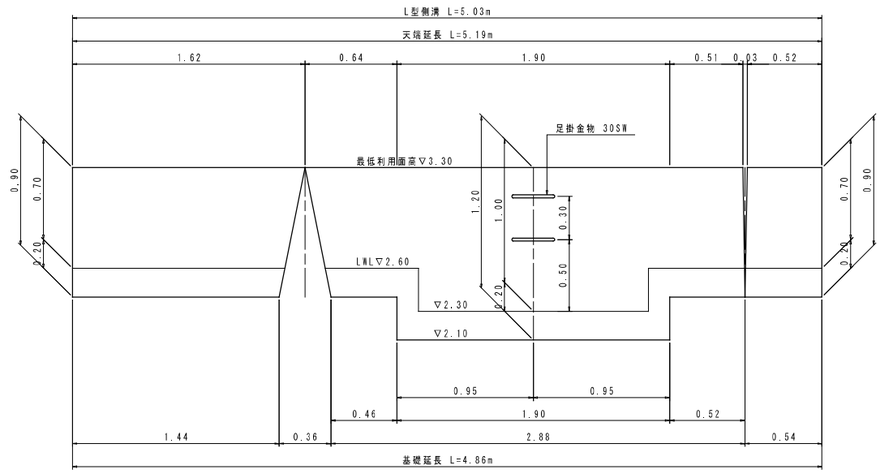

L型水路　　1式当り

名　称	規　格	算　式	単位	数　量
コンクリート	18-8-25BB	(0.20+0.38)/2x0.90x(5.03-1.90) +(0.20+0.44)/2x1.20x1.90	m3	1.55
型枠		(0.90x(5.03-1.90)+1.20x1.90)x(1+1.020)	m2	10.3
基礎砕石	t=20cm RC-40	0.48x(4.86-1.90)+0.54x1.90	m2	2.4
足掛金物	30SW		本	2

小口止A
S=1:20(S=1:40)

断面図　　正面図

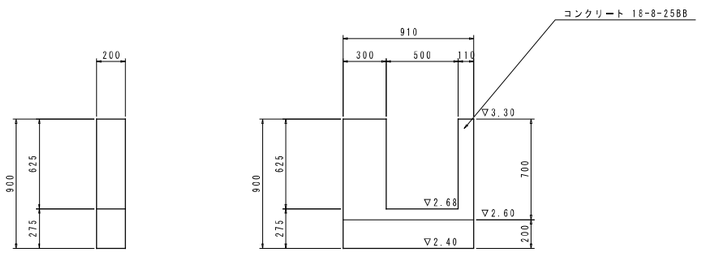

小口止B
S=1:20(S=1:40)

断面図　　正面図

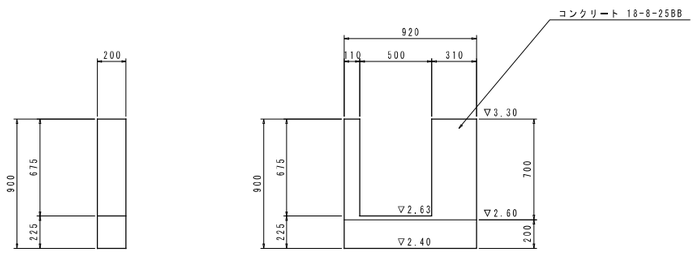

小口止A　　10箇所当り

名　称	規　格	算　式	単位	数　量
コンクリート	18-8-25BB	(0.91x0.90-0.50x0.625)x0.20x10	m3	1.01
型枠		(0.91x0.90-0.50x0.625 +(0.625x2+0.50)x0.20)x2x10	m2	17.1

小口止B　　10箇所当り

名　称	規　格	算　式	単位	数　量
コンクリート	18-8-25BB	(0.92x0.90-0.50x0.675)x0.20x10	m3	0.98
型枠		(0.92x0.90-0.50x0.675 +(0.675x2+0.50)x0.20)x2x10	m2	17.2

工事名	平成 23 年度 [第23-K2478-01号] 一級河川沼川流域貯留浸透事業 (地域自主戦略) 工事		
工事箇所	沼津市大塚地先		
図面の種類	放流施設工構造図(4)		
縮　尺	図示	図面番号	18 葉中 9
測量年月日H・ ・ ・		設計年月日H・ ・ ・	
事務所名	静岡県沼津土木事務所		

排水構造物工構造図(1)

側溝工構造図(1)

自由勾配側溝

S=1:10(S=1:20)

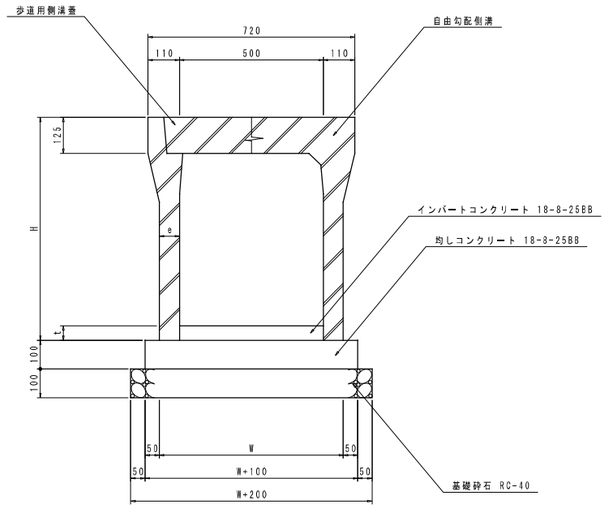

寸法表 (mm)

名　称	H	e	W	重量(kg)
VS-500x400	575	60	620	532
VS-500x500	675	60	620	587
VS-500x600	775	70	640	710

自由勾配側溝　　10m当り

名　称	規　格	算　式	単位	数　量		
				VS-500x400	VS-500x500	VS-500x600
VS側溝	B500	10.00/2.00	個	5	5	5
均しコンクリート	t=10cm 18-8-25BB	(W+100)x10.00	m2	7.2	7.2	7.4
均しコンクリート型枠		0.10x2x10	m2	2.0	2.0	2.0
基礎砕石	t=10cm RC-40	(W+200)x10.00	m2	8.2	8.2	8.4
コンクリート蓋	歩道用 L=0.5m		枚	8	8	8
グレーチング蓋	歩道用細目 L=0.5m		枚	2	2	2

自由勾配側溝2-1　　1式当り

名　称	規　格	算　式	単位	数　量
VS-500x400			m	34.00
VS-500x500			m	6.15
インバートコンクリート	18-8-25BB	平均t=0.095 0.095x(34.00+6.15)x0.50	m3	1.91

自由勾配側溝2-2　　1式当り

名　称	規　格	算　式	単位	数　量
VS-500x400			m	15.30
インバートコンクリート	18-8-25BB	平均t=0.093 0.093x15.30x0.50	m3	0.71

自由勾配側溝2-3　　1式当り

名　称	規　格	算　式	単位	数　量
VS-500x400			m	24.82
インバートコンクリート	18-8-25BB	平均t=0.154 0.154x24.82x0.50	m3	1.91

自由勾配側溝2-4　　1式当り

名　称	規　格	算　式	単位	数　量
VS-500x400			m	21.00
インバートコンクリート	18-8-25BB	平均t=0.102 0.102x21.00x0.50	m3	1.07

自由勾配側溝2-5　　1式当り

名　称	規　格	算　式	単位	数　量
VS-500x500			m	7.00
VS-500x600			m	18.00
インバートコンクリート	18-8-25BB	平均t=0.109 0.109x(7.00+18.00)x0.50	m3	1.36

自由勾配側溝2-6　　1式当り

名　称	規　格	算　式	単位	数　量
VS-500x400			m	68.56
インバートコンクリート	18-8-25BB	平均t=0.153 0.153x68.56x0.50	m3	5.24

間詰コンクリート

S=1:10(S=1:20)

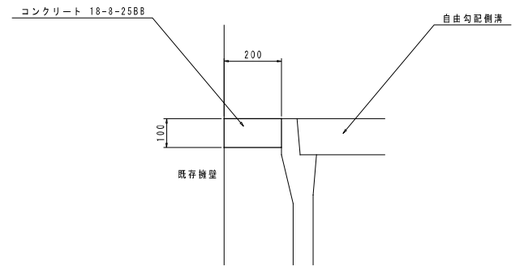

間詰コンクリート　　10m当り

名　称	規　格	算　式	単位	数　量
コンクリート	t=10cm 18-8-25BB	0.20x0.10x10.00	m3	0.2

2-1 VS-500x400

床掘り	E	m2	0.7
埋戻し	D	m2	0.6
基面整正	T	m	0.8

2-1 VS-500x500

床掘り	E	m2	0.7
埋戻し	D	m2	0.6
基面整正	T	m	0.8

2-2 VS-500x400

床掘り	E	m2	0.7
埋戻し	D	m2	0.6
基面整正	T	m	0.8

2-3 VS-500x400

床掘り	E	m2	1.2
埋戻し	D	m2	0.9
基面整正	T	m	0.8

2-4 VS-500x400

床掘り	E	m2	1.3
埋戻し	D	m2	0.8
基面整正	T	m	0.8

2-5 VS-500x500

床掘り	E	m2	0.6
埋戻し	D	m2	0.6
基面整正	T	m	0.8

2-5 VS-500x600

床掘り	E	m2	0.7
埋戻し	D	m2	0.7
基面整正	T	m	0.8

2-6 VS-500x400

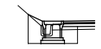

床掘り	E	m2	0.9
埋戻し	D	m2	0.8
基面整正	T	m	0.8

工事名	平成 23 年度 [第23-K2478-01号] 一級河川沼川流域貯留浸透事業 (地域自主戦略) 工事		
工事箇所	沼津市大塚地先		
図面の種類	排水構造物工構造図(1)		
縮　尺	図示	図面番号	18 葉中 10
測量年月日H・ ・ ・		設計年月日H・ ・ ・	
事務所名	静岡県沼津土木事務所		

排水構造物工構造図(2)

側溝工構造図(2)

自由勾配側溝展開図(1)

V=1: 20(V=1: 40)
H=1:100(H=1:200)

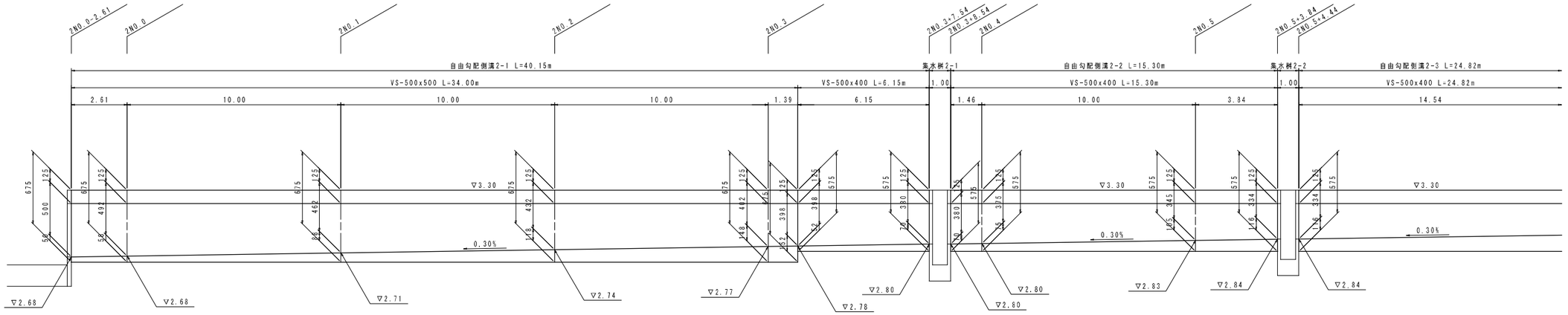

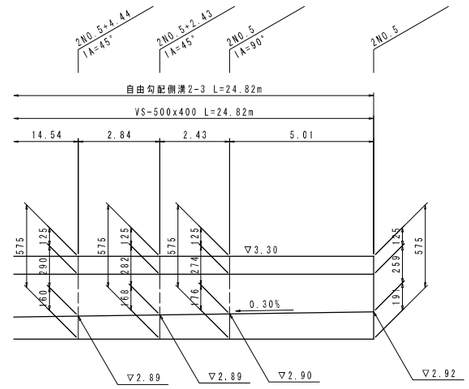

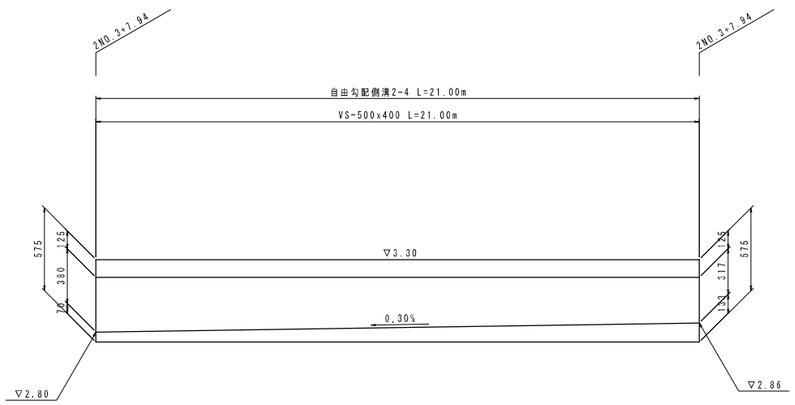

工事名	平成 23 年度 [第23-K2478-01号] 一級河川沼川流域貯留浸透事業 (地域自主戦略) 工事		
工事箇所	沼津市大塚地先		
図面の種類	排水構造物工構造図(2)		
縮 尺	図示	図面番号	18 葉中 11
測量年月日H・ ・ ・		設計年月日H・ ・ ・	
事務所名	静岡県沼津土木事務所		

排水構造物工構造図(3)

側溝工構造図(3)

自由勾配側溝展開図(2)

V=1: 20(V=1: 40)
H=1:100(H=1:200)

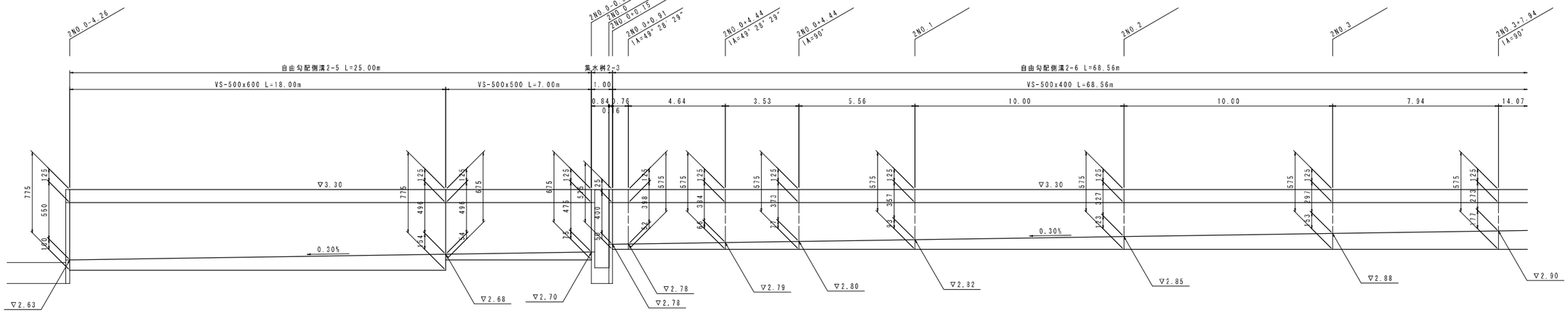

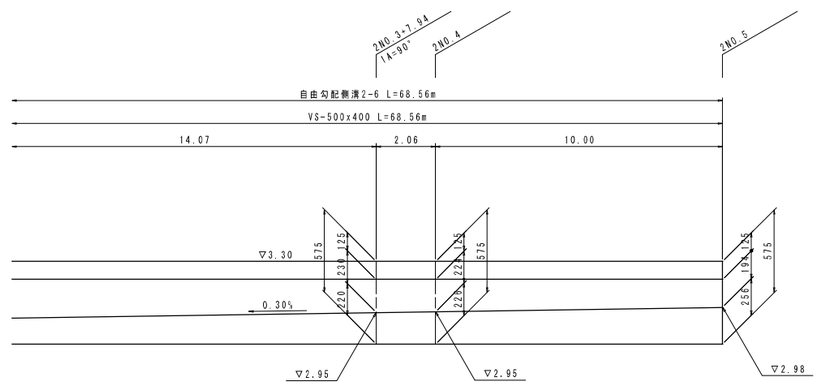

工事名	平成 23 年度 [第23-K2478-01号] 一級河川沼川流域貯留浸透事業 (地域自主戦略) 工事		
工事箇所	沼津市大塚地先		
図面の種類	排水構造物工構造図(3)		
縮 尺	図示	図面番号	18 葉中 12
測量年月日H・ ・ ・		設計年月日H・ ・ ・	
事務所名	静岡県沼津土木事務所		

排水構造物工構造図(4)

集水桝工構造図

集水桝2-1
S=1:20(S=1:40)

平面図

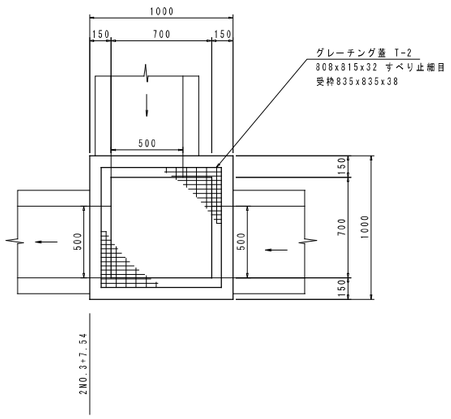

断面図

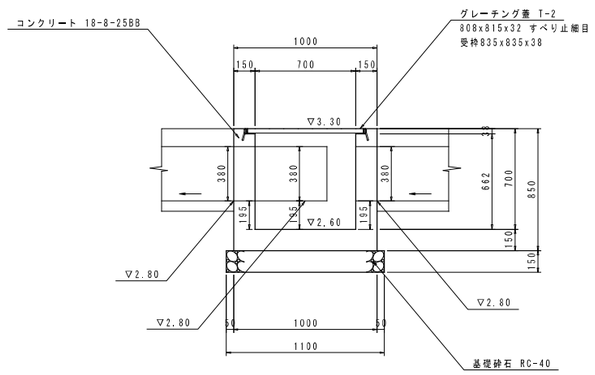

集水桝2-2
S=1:20(S=1:40)

平面図

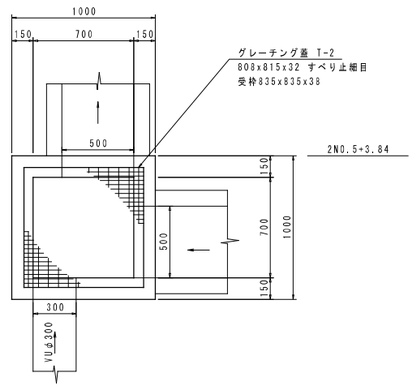

断面図

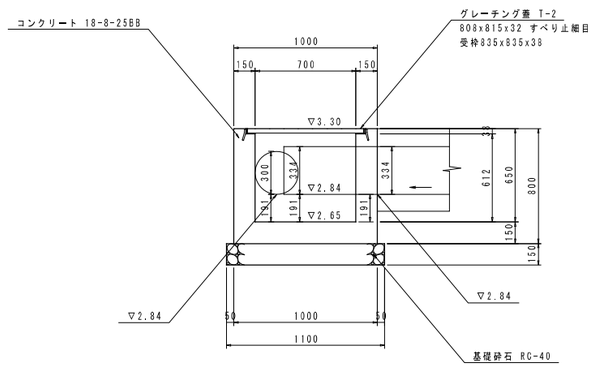

集水桝2-3
S=1:20(S=1:40)

平面図

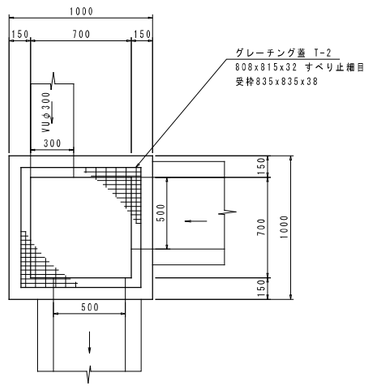

断面図

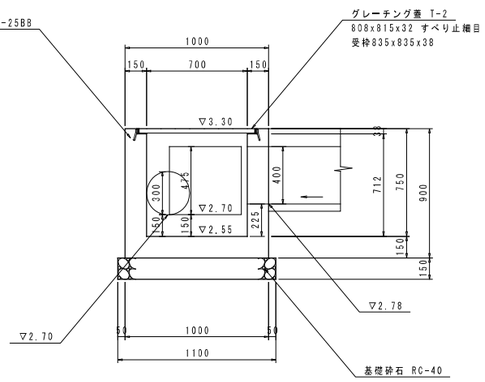

集水桝2-1　　10箇所当り

名　称	規　格	算　式	単位	数　量
コンクリート	18-8-25BB	(1.00x1.00x0.85-0.70x0.70x0.662 -0.835x0.835x0.038 -0.50x0.380x0.15x3)x10	m3	4.14
型枠		(1.00x0.85x4+0.70x0.812x4 -0.50x0.380x2x3 +(0.50+0.380)x2x0.15x3)x10	m2	53.3
基礎砕石	t=15cm RC-40	1.10x1.10x10.00	m2	12.1
グレーチング蓋	T-2		組	10

集水桝2-2　　10箇所当り

名　称	規　格	算　式	単位	数　量
コンクリート	18-8-25BB	(1.00x1.00x0.80-0.70x0.70x0.612 -0.835x0.835x0.038-0.50x0.334x0.15x2 -0.30x0.30x3.14/4x0.15)x10	m3	4.13
型枠		(1.00x0.80x4+0.70x0.762x4 -0.50x0.334x2x2+(0.50+0.334)x2x0.15x2 -0.30x0.30x3.14/4x2)x10	m2	50.2
基礎砕石	t=15cm RC-40	1.10x1.10x10.00	m2	12.1
グレーチング蓋	T-2		組	10

集水桝2-3　　10箇所当り

名　称	規　格	算　式	単位	数　量
コンクリート	18-8-25BB	(1.00x1.00x0.90-0.70x0.70x0.712 -0.835x0.835x0.038 -0.50x0.40x0.15-0.50x0.475x0.15 -0.30x0.30x3.14/4x0.15)x10	m3	4.48
型枠		(1.00x0.90x4+0.70x0.862x4 -0.50x0.40x2+(0.50+0.40)x2x0.15 -0.50x0.475x2+(0.50+0.475)x2x0.15 -0.30x0.30x3.14/4x2)x10	m2	55.6
基礎砕石	t=15cm RC-40	1.10x1.10x10.00	m2	12.1
グレーチング蓋	T-2		組	10

工事名	平成 23 年度 [第23-K2478-01号] 一級河川沼川流域貯留浸透事業 (地域自主戦略) 工事		
工事箇所	沼津市大塚地先		
図面の種類	排水構造物工構造図(4)		
縮　尺	図示	図面番号	18 葉中 13
測量年月日H・ ・ ・		設計年月日H・ ・ ・	
事務所名	静岡県沼津土木事務所		

舗装工構造図

インターロッキング舗装

S=1:20(S=1:40)

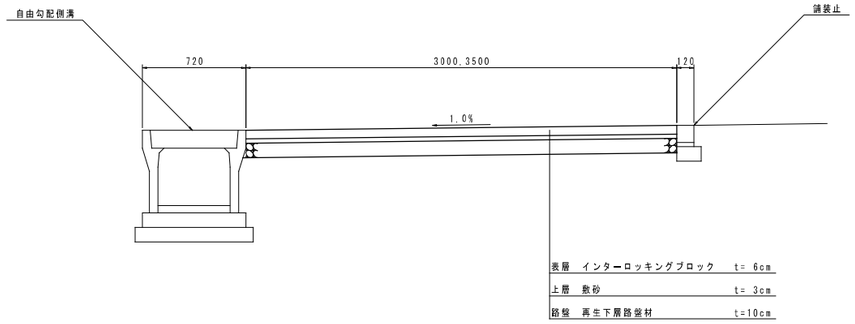

インターロッキング舗装　　100m2当り

名　称	規　格	算　式	単位	数　量
インターロッキングブロック	t=60		m2	100.0
敷砂		0.03x100.00	m3	3.0
再生下層路盤材	t=10cm RC-40		m2	100.0

舗装止

S=1:10(S=1:20)

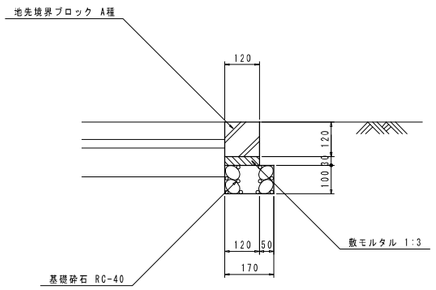

舗装止　　10m当り

名　称	規　格	算　式	単位	数　量
地先境界ブロック	A種	10.00/0.605	個	16.5
敷モルタル	1:3	0.12x0.03x10.00	m3	0.04
基礎砕石	t=10cm RC-40	0.17x10.00	m2	1.7

工事名	平成 23 年度 [第23-K2478-01号] 一級河川沼川流域貯留浸透事業 (地域自主戦略) 工事		
工事箇所	沼津市大塚地先		
図面の種類	舗装工構造図		
縮　尺	図示	図面番号	18 葉中 14
測量年月日H・　・　・		設計年月日H・　・　・	
事務所名	静岡県沼津土木事務所		

仮設工構造図

平面図
S=1:100(S=1:200)

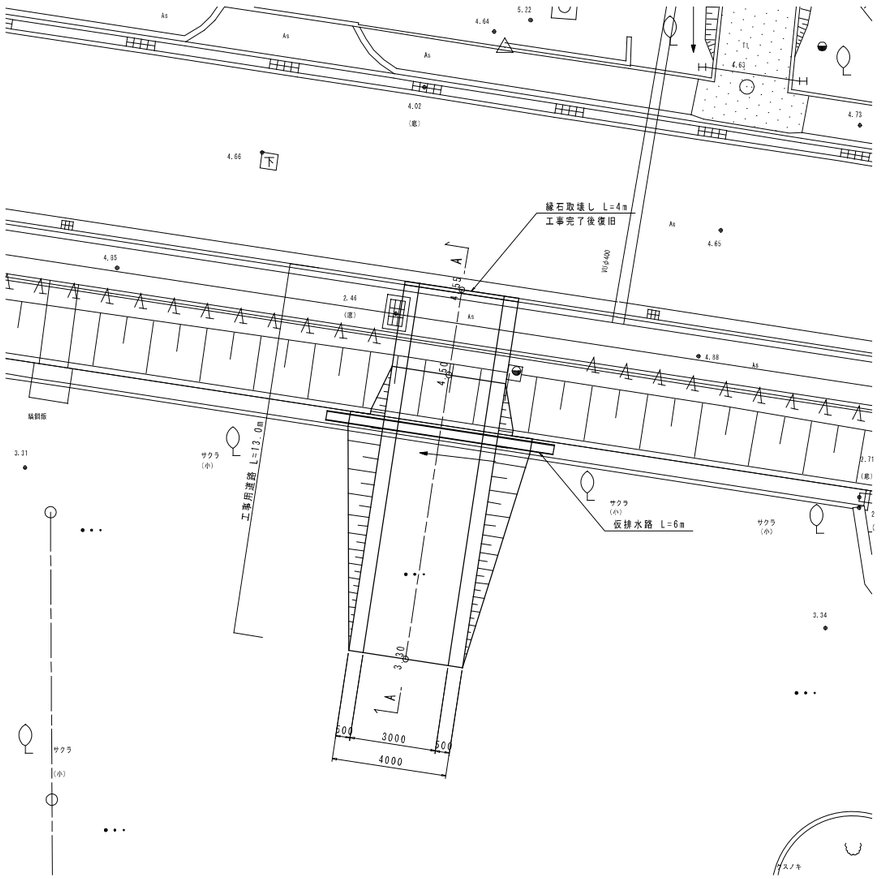

工事用道路標準断面図
S=1:50(S=1:100)

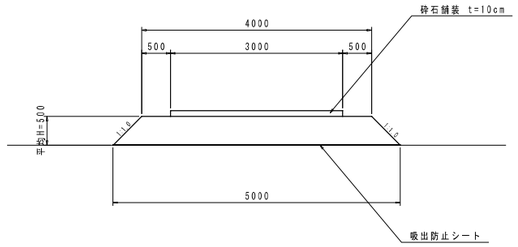

工事用道路
10m当り

名　称	規　格	算　式	単位	数　量
砕石舗装	t=10cm RC-40	3.00x0.1x10.00	m3	3.0
盛土		(4.00+5.00)/2x0.50x10.00	m3	22.5
吸出防止シート	PPFシート	5.00x10.00	m2	50.0

仮排水路
S=1:10(S=1:20)

正面図　　側面図

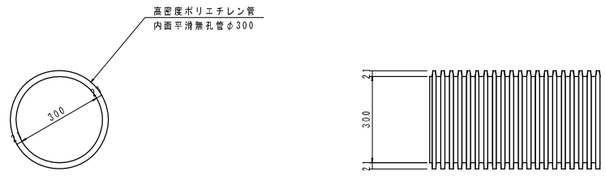

仮排水路
10m当り

名　称	規　格	算　式	単位	数　量
高密度ポリエチレン管	無孔管φ300		m	10.0

A-A断面
S=1:50(S=1:100)

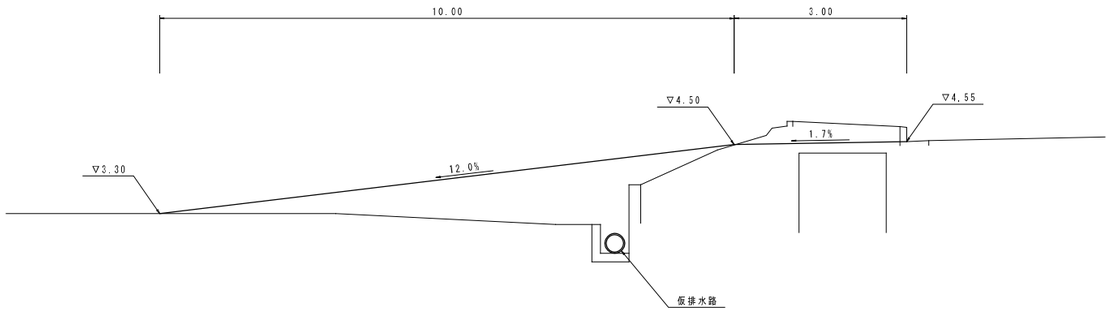

工事名	平成 23 年度 [第23-K2478-01号] 一級河川沼川流域貯留浸透事業 (地域自主戦略) 工事		
工事箇所	沼津市大塚地先		
図面の種類	仮設工構造図		
縮　尺	図示	図面番号	18 葉中 15
測量年月日H・　・　・		設計年月日H・　・　・	
事務所名	静岡県沼津土木事務所		

構造物撤去復旧工構造図(1)

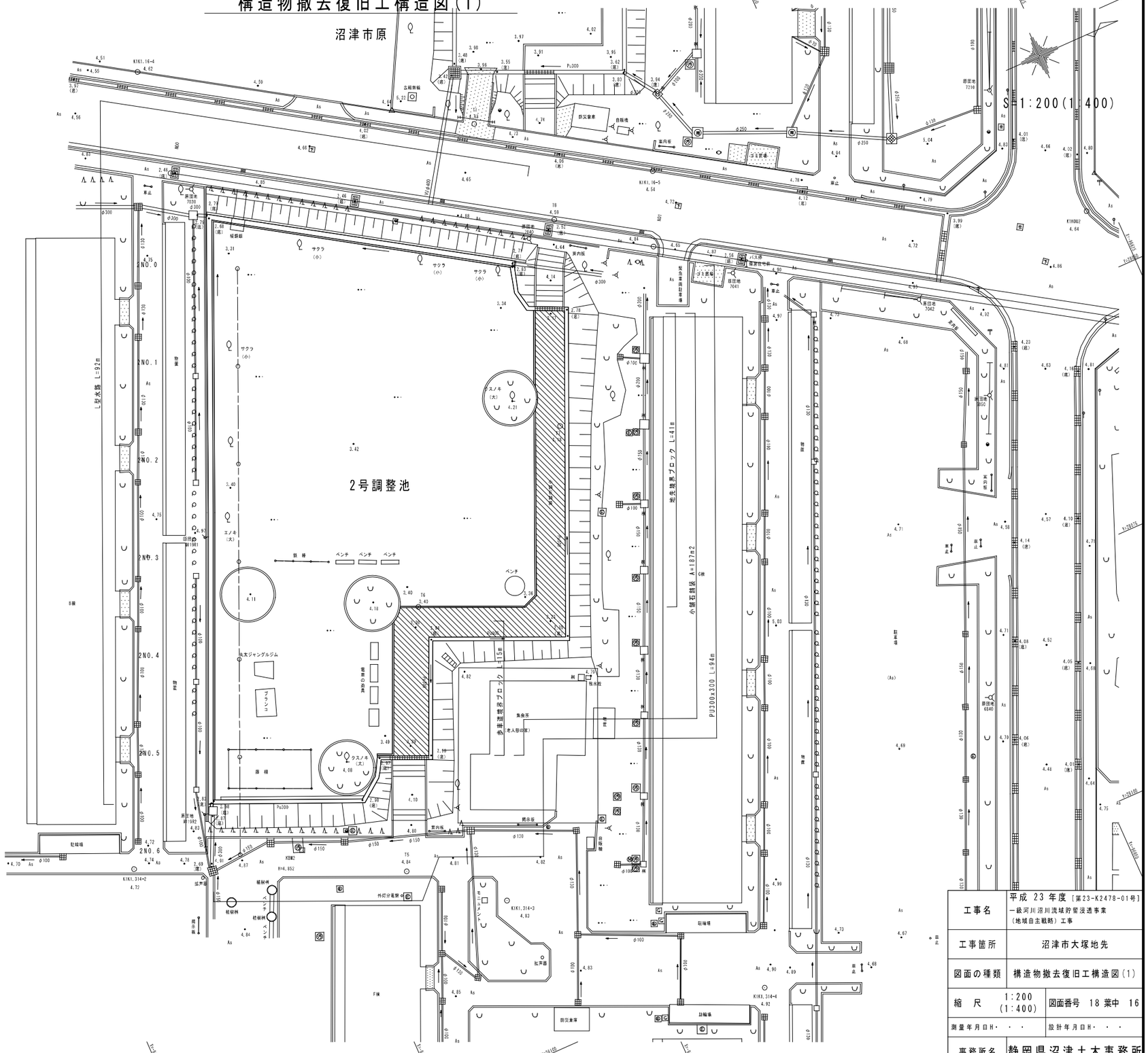
沼津市原
S=1:200(1:400)
2号調整池
L型水路 L=92m
小舗石舗装 A=1087m2
PU300x300 L=94m
松先線見ブロック L=41m
水生植物ブロック L=15m
駐輪場
防災倉庫
自販機
ゴミ置場
案内板
誘導ブロック
ベンチ
外灯分電盤
植樹桝
拡声器
集会所
老人憩の家
丸太ジャングルジム
ブランコ
滑り台
藤棚
ツツジ
サクラ
スノキ
クスノキ
エノキ
ヒノキ
ヤブツバキ
ヤブコウジ
ヤブラン
ヒメヤブラン
ヤブヘビイチゴ
ヤブムラサキ
ヤブニッケイ
ヤブミョウガ
ヤブカンゾウ
ヤブジラミ

構造物撤去復旧工構造図(2)

PU300x300
S=1:10(S=1:20)

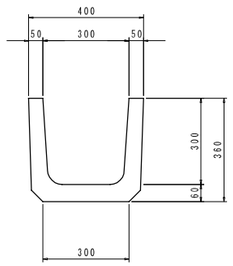

A=0.05x0.36x2+0.06x0.30
=0.05m2

地先境界ブロック
S=1:10(S=1:20)

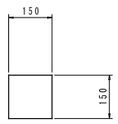

A=0.15x0.15
=0.02m2

歩車道境界ブロック
S=1:10(S=1:20)

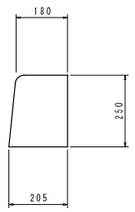

A=(0.18+0.205)/2x0.25
=0.05m2

L型水路
S=1:10(S=1:20)

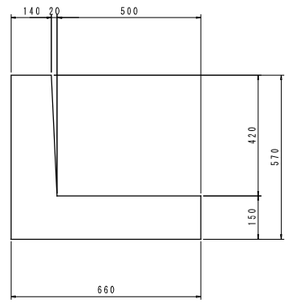

A=(0.14+0.16)/2x0.42+0.66x0.15
=0.16m2

小舗石舗装
S=1:10(S=1:20)

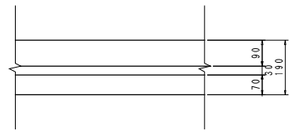

構造物撤去復旧工数量表　　1式当り

名　称	規　格	算　式	単位	数　量
Co構造物取壊し	無筋	PU300x300 V=0.05m2x94m=4.70m3 地先境界ブロック V=0.02m2x41m=0.82m3 歩車道境界ブロック V=0.05m2x15m=0.75m3 L型水路 V=0.16m2x92m=14.72m3 Σ=4.70+0.82+0.75+14.72 =20.99m3	m3	21
舗装版取壊し	コンクリート t=19cm	小舗石舗装 A=187m2	m2	187
設運搬処理	無筋Co	V=20.99+187x0.19=56.52m3	m3	57

工事名	平成 23 年度 [第23-K2478-01号] 一級河川沼川流域貯留浸透事業 (地域自主戦略) 工事		
工事箇所	沼津市大塚地先		
図面の種類	構造物撤去復旧工構造図(2)		
縮　尺	図示	図面番号	18 葉中 17
測量年月日H・ ・ ・		設計年月日H・ ・ ・	
事務所名	静岡県沼津土木事務所		

座標網図

S=1:200(1:400)

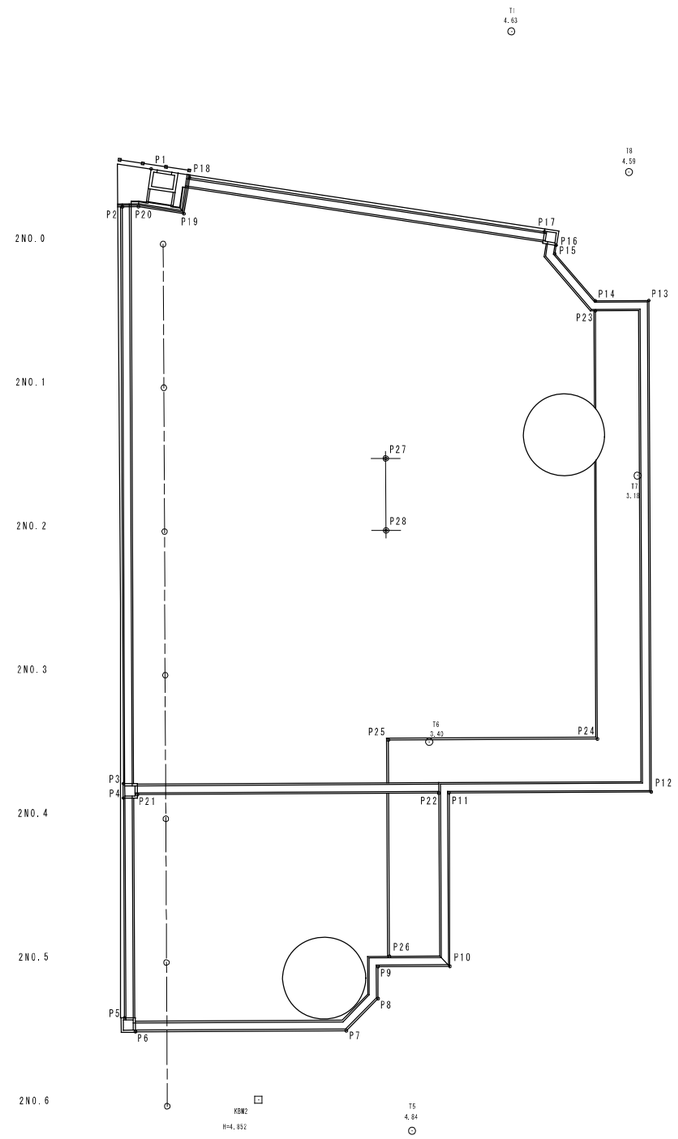

点名称	X座標	Y座標
P1	-96708.010	28008.385
P2	-96710.925	28009.978
P3	-96727.154	28046.702
P4	-96727.555	28047.618
P5	-96733.701	28061.630
P6	-96733.391	28062.814
P7	-96719.938	28068.715
P8	-96717.013	28067.573
P9	-96716.121	28065.540
P10	-96711.533	28067.553
P11	-96706.689	28056.509
P12	-96693.804	28062.160
P13	-96680.059	28030.822
P14	-96683.465	28029.328
P15	-96684.715	28025.200
P16	-96684.392	28024.696
P17	-96684.769	28023.505
P18	-96705.810	28010.031
P19	-96707.180	28012.170
P20	-96709.904	28010.426
P21	-96726.580	28047.784
P22	-96707.348	28056.219
P23	-96683.754	28029.987
P24	-96695.717	28057.259
P25	-96709.059	28051.407
P26	-96715.109	28065.198
P27	-96701.272	28033.442
P28	-96703.281	28038.021
P29	-96720.243	28059.179
KBM2	-96727.493	28070.626
T5	-96718.600	28076.942
T6	-96706.508	28052.689
T7	-96685.728	28041.655
T8	-96677.699	28022.097
2NO.0	-96709.373	28013.509
2NO.1	-96713.390	28022.667
2NO.2	-96717.407	28031.825
2NO.3	-96721.423	28040.982
2NO.4	-96725.440	28050.140
2NO.5	-96729.457	28059.298
2NO.6	-96733.474	28068.456

工事名	平成 23 年度 [第23-K2478-01号] 一級河川沼川流域貯留浸透事業 (地域自主戦略) 工事		
工事箇所	沼津市大塚地先		
図面の種類	座標網図		
縮　尺	1:200 (1:400)	図面番号	18 葉中 18
測量年月日H・	・ ・	設計年月日H・	・ ・
事務所名	静岡県沼津土木事務所		

【 添付資料16 】Ａ・Ｂ・Ｄ・Ｅ棟の標準図（住戸面積53.8㎡）

静岡県公営住宅第１種標準設計図

静−76− RS−3K−GI

図面目録			
種別	図面番号	図面内容	SCALE
建築	A−1	表紙，図面目録，面積表	
	A−2	外部・内部仕上表	
	A−3	各階平面図・各伏図	1/100
	A−4	立面図・断面図	1/100
	A−5	平面詳細図	1/20
	A−6	矩計図	1/20
	A−7	階段詳細図	1/20
	A−8	建具詳細図	1/30，1/10
	A−9	展開図・建具表	1/50，1/100
	A−10	内装平面詳細図 内法下	1/5
	A−11	内装平面詳細図 内法上	1/5
	A−12	内装断面詳細図	1/5
	A−13	内装部品割付図	
	A−14	内装パネルリスト	1/50
	A−15	内装造作リスト	1/3
	A−16	バルコニー手摺図	
	A−17	〃	
	A−18	〃 （屋根詳細図）	
構造	S−1	基礎・壁床伏図，基礎リスト・基礎配筋詳細図	1/100，1/50
	S−2	(Y0)(Y1)(Y2)通り壁配筋詳細図	1/40
	S−3	(X0)(X2)通り壁配筋詳細図	1/40
	S−4	(X1)(X1')(X1")通り壁配筋詳細図	1/40
	S−5	床版配筋詳細図	1/40，1/20
	S−6	陸梁配筋詳細図	1/40，1/20

面積表

1戸当り計画床面積	62.0532																								
型式	5階建3階段（30戸）							5階建4階段（40戸）																	
1棟建築面積	376.140							493.4382																	
1棟延床面積	1,777.2488							2,369.6528																	
1棟各部面積	階別	住宅専用部分		共用部分		計	各階床面積	住宅専用部分		共用部分		計	各階床面積												
		住戸専用部分	バルコニー	階段室	階段突出部			住戸専用部分	バルコニー	階段室	階段突出部														
	5階	324.8572	16.2204	(29.0088)	(3.492)	373.5784	357.358	433.0640	21.6236	(38.6784)	(4.656)	498.022	476.3984												
	4階	322.9092	16.434	29.376	3.60	372.3192	355.8852	430.5456	21.912	39.168	4.80	496.4256	474.5136												
	3階	322.9092	16.434	29.376	3.60	372.3192	355.8852	430.5456	21.912	39.168	4.80	496.4256	474.5136												
	2階	322.9092	16.434	29.376	3.60	372.3192	355.8852	430.5456	21.912	39.168	4.80	496.4256	474.5136												
	1階	322.9092	16.434	29.376	0	369.7192 359.2552	352.2852	430.5456	21.912	39.168	0	491.6256 2478.9264	469.7136												

・1棟延床面積は（ ）内数字と住部分面積が和となる　　・各階床面積はバルコニー床面積を含まない。

・1棟延床面積は各階床面積の和である。

面積計算表

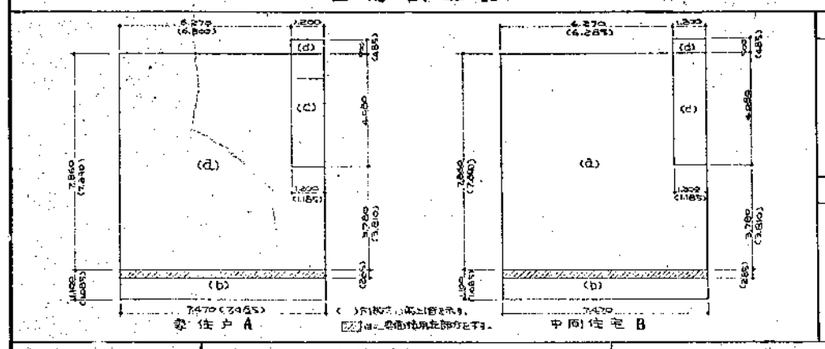

妻住戸A　　（ ）内数字は住戸専用部分を示す。　　中間住戸B

1戸当り計画床面積（一般階・中間住戸）

56.5572
+) 5.4960
62.0532

専用部分	共用部分
(a) = 53.8182 (b) = 2.7390 56.5572	(c) = 4.896 (d) = 0.600 5.496

		住宅専用部分		共用部分		建築面積用宜部分
		住戸専用部分(a)	バルコニー(b)	階段室(c)	階段突出部(d)	
最上階	妻住戸A	6.300 × 7.890 = 49.7070 1.185 × 3.810 = 4.5148 54.2218	7.485 × 1.085 = 8.1212 × 1/3 = 2.7070 2.7070	1.185 × 4.080 = 4.8348 4.8348	1.200 × 0.485 = 0.582 0.582	7.485 × 0.285 = 2.1332 2.1332
	中間住戸B	6.285 × 7.890 = 49.5886 1.185 × 3.810 = 4.5148 54.1034	7.47 × 1.085 = 8.1049 × 1/3 = 2.7016 2.7016	1.185 × 4.080 = 4.8348 4.8348	1.200 × 0.485 = 0.582 0.582	7.47 × 0.285 = 2.1289 2.1289
一般階	妻住戸A	6.270 × 7.860 = 49.2822 1.200 × 3.780 = 4.5360 53.8182	7.47 × 1.1 = 8.2170 × 1/3 = 2.7390 2.7390	1.200 × 4.080 = 4.8960 4.8960	1.200 × 0.5 = 0.6 0.6	
	中間住戸B	6.270 × 7.860 = 49.2822 1.200 × 3.780 = 4.5360 53.8182	7.47 × 1.1 = 8.2170 × 1/3 = 2.7390 2.7390	1.200 × 4.080 = 4.8960 4.8960	1.200 × 0.5 = 0.6 0.6	
3階建 2A+4B	最上階	2 × 54.2218 = 108.4436 4 × 54.1034 = 216.4136 324.8572	2 × 2.7070 = 5.4140 4 × 2.7016 = 10.8064 16.2204	2 × 4.8348 = 9.6696 4 × 4.8348 = 19.3392 29.0088	2 × 0.582 = 1.164 4 × 0.582 = 2.328 3.492	2 × 2.1332 = 4.2664 4 × 2.1289 = 8.5156 12.7820
	一般階	2 × 53.8182 = 107.6364 4 × 53.8182 = 215.2728 322.9092	2 × 2.7390 = 5.4780 4 × 2.7390 = 10.9560 16.4340	2 × 4.8960 = 9.792 4 × 4.8960 = 19.584 29.376	2 × 0.6 = 1.2 4 × 0.6 = 2.4 3.60	
4階建 2A+6B	最上階	2 × 54.2218 = 108.4436 6 × 54.1034 = 324.6204 433.0640	2 × 2.7070 = 5.4140 6 × 2.7016 = 16.2096 21.6236	2 × 4.8348 = 9.6696 6 × 4.8348 = 29.0088 38.6784	2 × 0.582 = 1.164 6 × 0.582 = 3.492 4.656	2 × 2.1332 = 4.2664 6 × 2.1289 = 12.7734 17.0398
	一般階	2 × 53.8182 = 107.6364 6 × 53.8182 = 322.9092 430.5456	2 × 2.7390 = 5.4780 6 × 2.7390 = 16.4340 21.9120	2 × 4.8960 = 9.792 6 × 4.8960 = 29.376 39.168	2 × 0.6 = 1.2 6 × 0.6 = 3.6 4.80	

静岡県公営住宅第1種標準設計図 静−77− RS−3 K−G1-Type	KANAMARU ARCHITECTS & ASSOCIATION	一級建築士 金丸秋一	SHEET NO. A−1
図面目録　面積表		DATE 51.5.17　SCALE	
金丸建築設計事務所		DRAWN BY　CHECKED BY　APPROVED BY	

構造概要

項目	
基礎	鉄筋コンクリート造
躯体	鉄筋コンクリート造 間仕切壁部：木造 及び コンクリートブロック造
床	鉄筋コンクリート造 1階：土間 →鉄筋コンクリート造
屋根	鉄筋コンクリート造
備考	バルコニー：鉄筋コンクリート造

外部仕上表

項目	階段廻り	外壁	屋上	庇	バルコニー	樋	建具・金物
仕上	ベニヤ型枠打放しコンクリート	モルタル刷毛引 アクリル系リシン吹付 軒裏：ベニヤ型枠打放しコンクリート ・打放目地：ポリサルファイドシーリング	コンクリート木ゴテ下地露出アスファルトシート系8-2仕様 パラペット部木ゴテ仕上り：防水モルタル金鏝	大屋根庇 裏先上下端部：ベニヤ型枠打放しコンクリート目地入 アクリル系リシン吹付 階段庇 上端部　：防水モルタル金鏝 下端部：モルタル刷毛引 アクリル系リシン吹付 側面：防水モルタル金鏝	床及び壁：防水モルタル金鏝 床は目地切り 床下面及び側面：ベニヤ型枠打放しコンクリート目地入 アクリル系リシン吹付 手摺：鋼製箱型手摺 KJ型物干金物 O.P	コロアートドレン ルーフドレン：鋳鉄製ドレン 内径75φ竪樋用 竪樋　：硬質塩化ビニル排水管 雨水樋は衛生工事による。	建具 KJ型アルミニウム・スチールサッシュ ステンレス製 ウレタン製・弾性シーリング 塗装 木平面：EP-I塗 木軸部・O.P塗 モルタル面：アクリル系リシン吹付

外部仕上表 — 備考

- 雨樋：プラスチック製 600×450 1箇所(北側)
- 外壁下部点検口：告示第1101号
- 雨水排水パイプ：φ50 エルボ 防虫網付
- バルコニー排水：石綿スレート平型 EP-I塗
- 屋根ドレン：鋳鉄製 O.P 500×500
- テレビアンテナ設置台：屋上(場所は現場指示)
- 給水管立上り　：〃 (下部保護カバー場所〃)
- 高置水槽設置：〃 (　〃　)

内部仕上表

室名＼項目	下地	床 仕上	床 塗装	巾木 仕上	巾木 塗装	腰 仕上	腰 塗装	壁 仕上	壁 塗装	天井 一般階 仕上	天井 一般階 塗装	天井 最上階 仕上	天井 最上階 塗装	その他木軸部 塗装	備考
階段室	木造													鉄部 O.P	階段手摺：モルタル面金鏝 アクリル系 踊場手摺：外部モルタル刷毛引 アクリル系リシン吹付 内部 モルタル金鏝 踏面巾：500×150　蹴込巾：モルタル金鏝 踏面先端：ノンスリップ、1階踊場下ドマット 蛍光灯カバー
	コンクリート造	防水モルタル金鏝 1階 モルタル金鏝		防水モルタル金鏝		モルタル金鏝		モルタル刷毛引	アクリル系リシン吹付	モルタル刷毛引	アクリル系リシン吹付	ベニヤ型枠打放しコンクリート	アクリル系リシン吹付		
客間	木造			木製				内装パネル				⑨%プラスターボード目違い張	EP-II	C.L	下駄箱置場床：豆砂利コンクリート下地 防水モルタル金鏝 〃　上部 金物付
	コンクリート造	防水モルタル金鏝		木製 防水モルタル金鏝				内装パネル		ベニヤ型枠打放しモルタル吹付					
ホール	木造	ボードフロアー		木製				内装パネル				⑨%プラスターボード目違い張	EP-II		
	コンクリート造			木製				内装パネル		ベニヤ型枠打放しモルタル吹付					
浴室	木造													木部 O.P	壁木 45×20(柱)&300 張り方 横目地モルタル塗
	コンクリート造	防水モルタル金鏝 モルタル金鏝 コンクリート面 モルタル金鏝		防水モルタル金鏝				モルタル金鏝	吸付タイル	ベニヤ型枠打放しコンクリート	吸付タイル	ベニヤ型枠打放しコンクリート	吸付タイル		
便所	木造			木製				内装パネル 間仕切ユニットパネル				⑨%プラスターボード目違い張	EP-II		洋風便器(衛生) ロータンク(〃) 紙巻器(〃)
	コンクリート造	豆砂利コンクリート下地防水モルタル 合成樹脂系塗床		木製				モルタル金鏝	EP-II	ベニヤ型枠打放しモルタル吹付					
脱衣・洗面所	木造	ボードフロアー		木製				内装パネル 間仕切ユニットパネル				⑨%プラスターボード目違い張	EP-II		カーテンレール 鏡 棚板 洗面器(衛生)
	コンクリート造			木製				内装パネル		ベニヤ型枠打放しモルタル吹付					
台所	木造	ボードフロアー		木製				内装パネル				⑨%プラスターボード目違い張	EP-II	窓廻り鉄部 O.P	内4型ステンレス流し台 換気扇用パネル取付 戸棚吊束下枠 場所 現場取付 鏡木
	コンクリート造			木製				内装パネル モルタル金鏝	EP-II	ベニヤ型枠打放しモルタル吹付					
和室6帖(1)	木造	タタミ敷(ヘリ付)		タタミ寄				内装パネル		—		⑨%プラスター・ボード目違い張	EP-II		付鴨居60×15 敷居 外レール
	コンクリート造			タタミ寄				内装パネル (内部壁の内側はスタイロフォーム打込下地)		ベニヤ型枠打放しモルタル吹付					
和室6帖(2)	木造	タタミ敷(ヘリ付)		タタミ寄				内装パネル				⑨%プラスター・ボード目違い張	EP-II		付鴨居60×15 ウーター用スリーブ V.P 10φ(壁)
	コンクリート造			タタミ寄				内装パネル (内部壁の内側はスタイロフォーム打込下地)		ベニヤ型枠打放しモルタル吹付					
和室4.5帖	木造	タタミ敷(ヘリ付)		タタミ寄				内装パネル				⑨%プラスター・ボード目違い張	EP-II		付鴨居60×15
	コンクリート造			タタミ寄				内装パネル		ベニヤ型枠打放しモルタル吹付					
押入	木造	パネル板						内装パネル							中段：パネル棚
	コンクリート造							内装パネル (内部壁の内側はスタイロフォーム打込下地)							
天袋	木造	パネル板						内装パネル				27㎜ベニヤ			4.5帖天袋は棚板付パネル板
	コンクリート造							内装パネル (内部壁の内側はスタイロフォーム打込下地)		ベニヤ型枠打放しコンクリート					

凡例

- O.P ―― 合成樹脂エマルジョンペイント塗り
- EP-1 ―― 合成樹脂エマルジョンペイント1種(外部用)塗り
- E.P-II ―― 合成樹脂エマルジョンペイント2種(内部用)塗り
- V.P ―― 塩化ビニル系塗料塗り
- C.L ―― クリヤーラッカー塗り

静岡県公営住宅第7団地単棟住宅計画	KANAMARU ARCHITECTS & ASSOCIATION	一級建築士 金丸敏一
外部・内部仕上表		DATE 51.5.8 / SCALE
金丸建築設計事務所		DRAWN BY / CHECKED BY / SUBMITTED BY

SHEET NO. A-2

RC S51 1種
53.80㎡

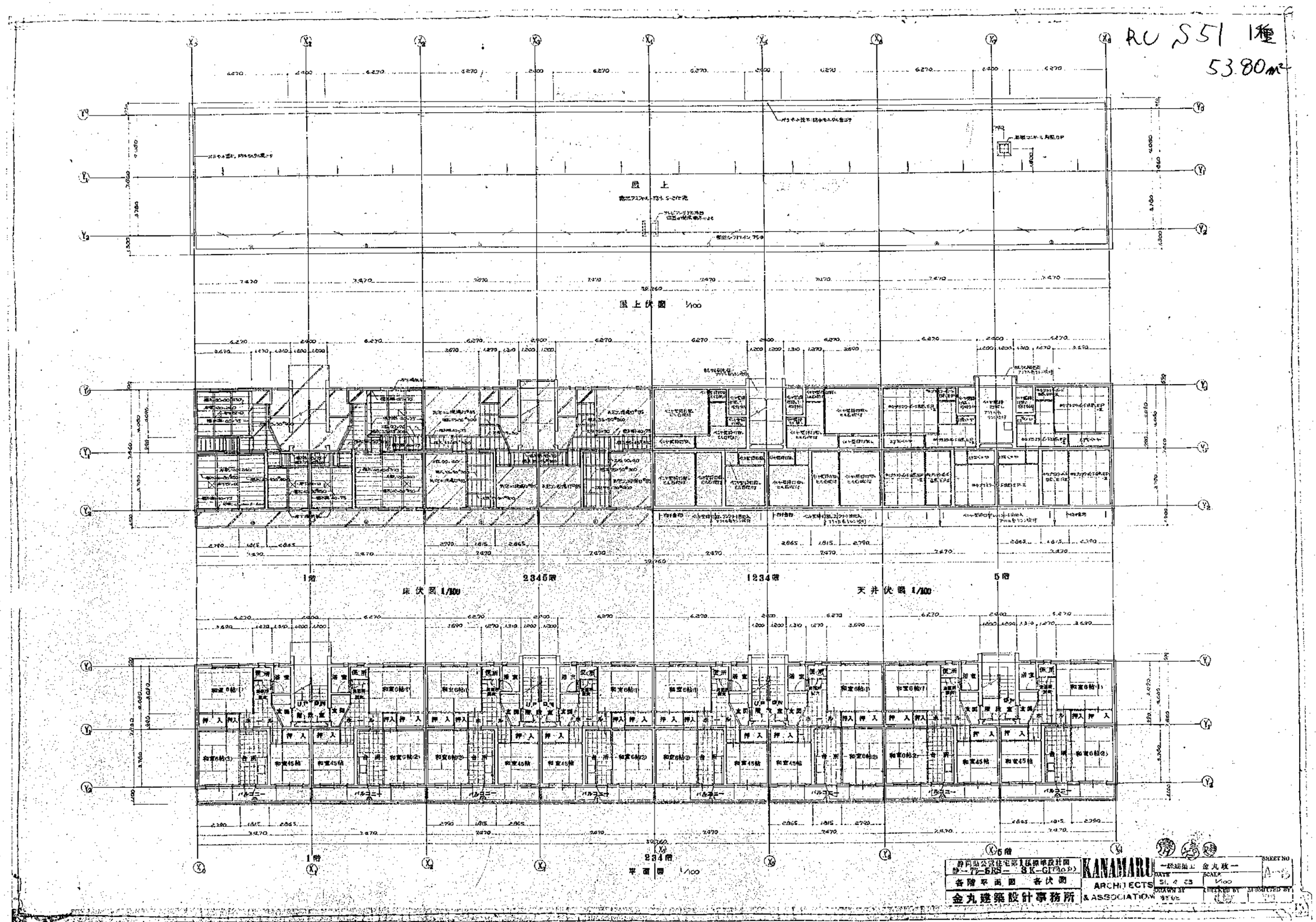

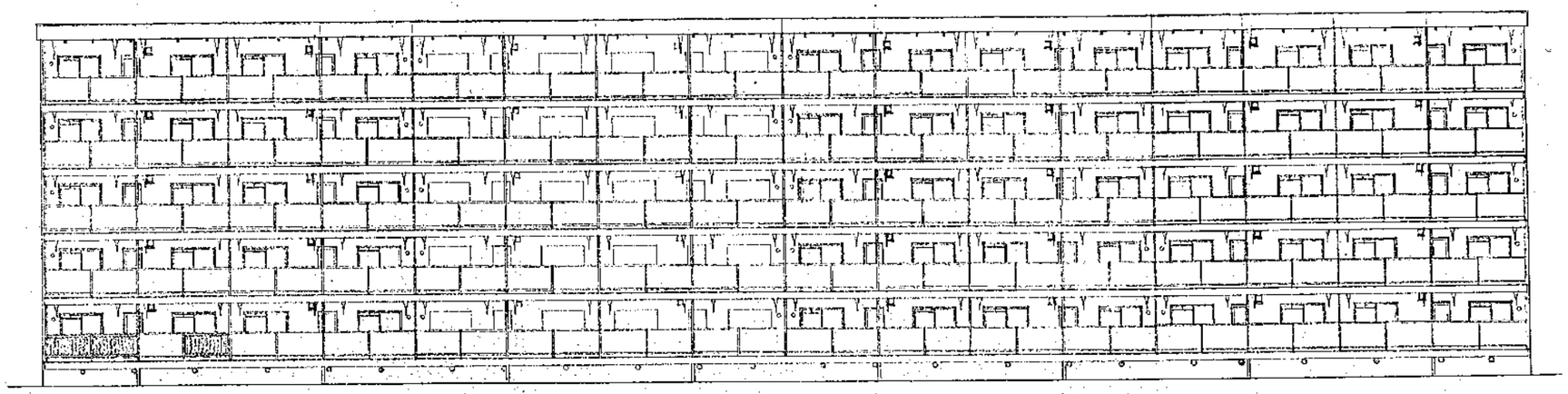

南側立面図 1/100

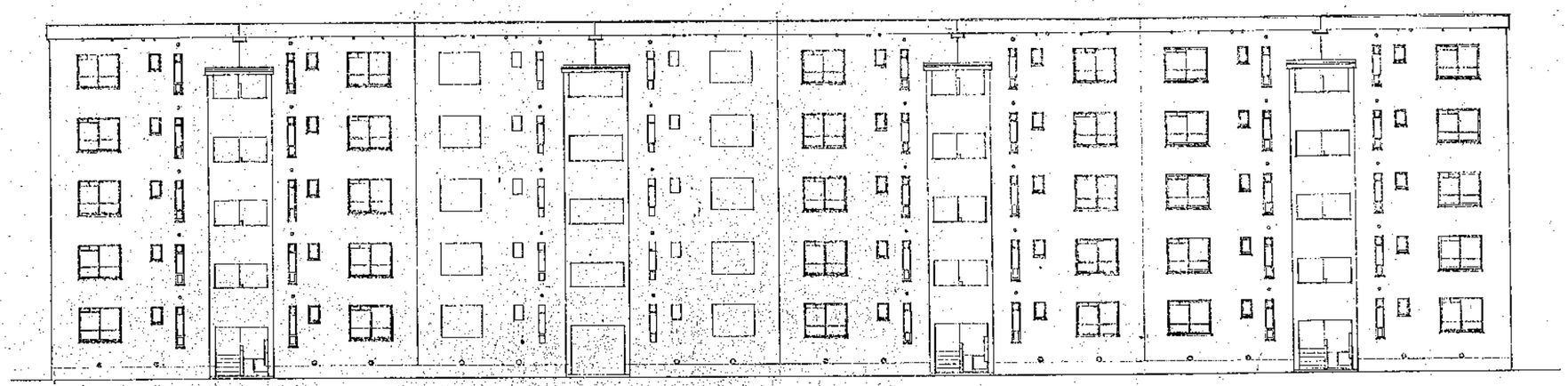

北側立面図 1/100

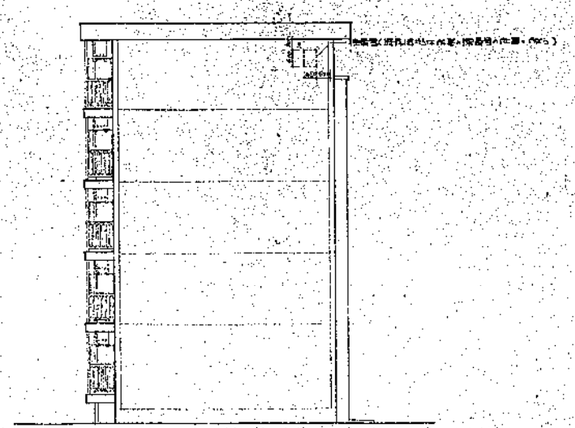

東西立面図 1/100

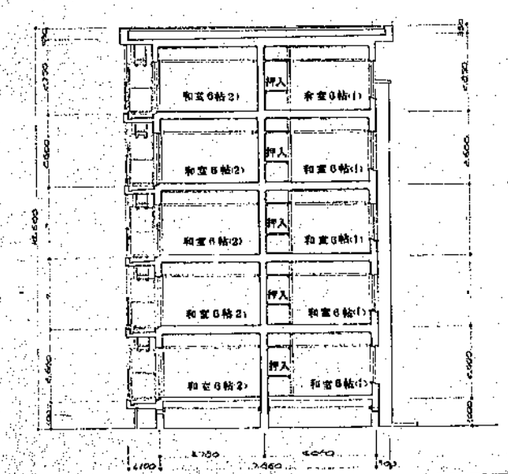

断面図 1/100

静岡県公営住宅第I種標準設計図 89－77－5RS－ 3K－G1	KANAMARU ARCHITECTS & ASSOCIATIO	一般建築工 金丸改一	SHEET NO. A－4
立面図・断面図		DATE 51. 4. 24 / SCALE 1/100	
金丸建築設計事務所		DRAWN BY / CHECKED BY / SUBMITTED BY	

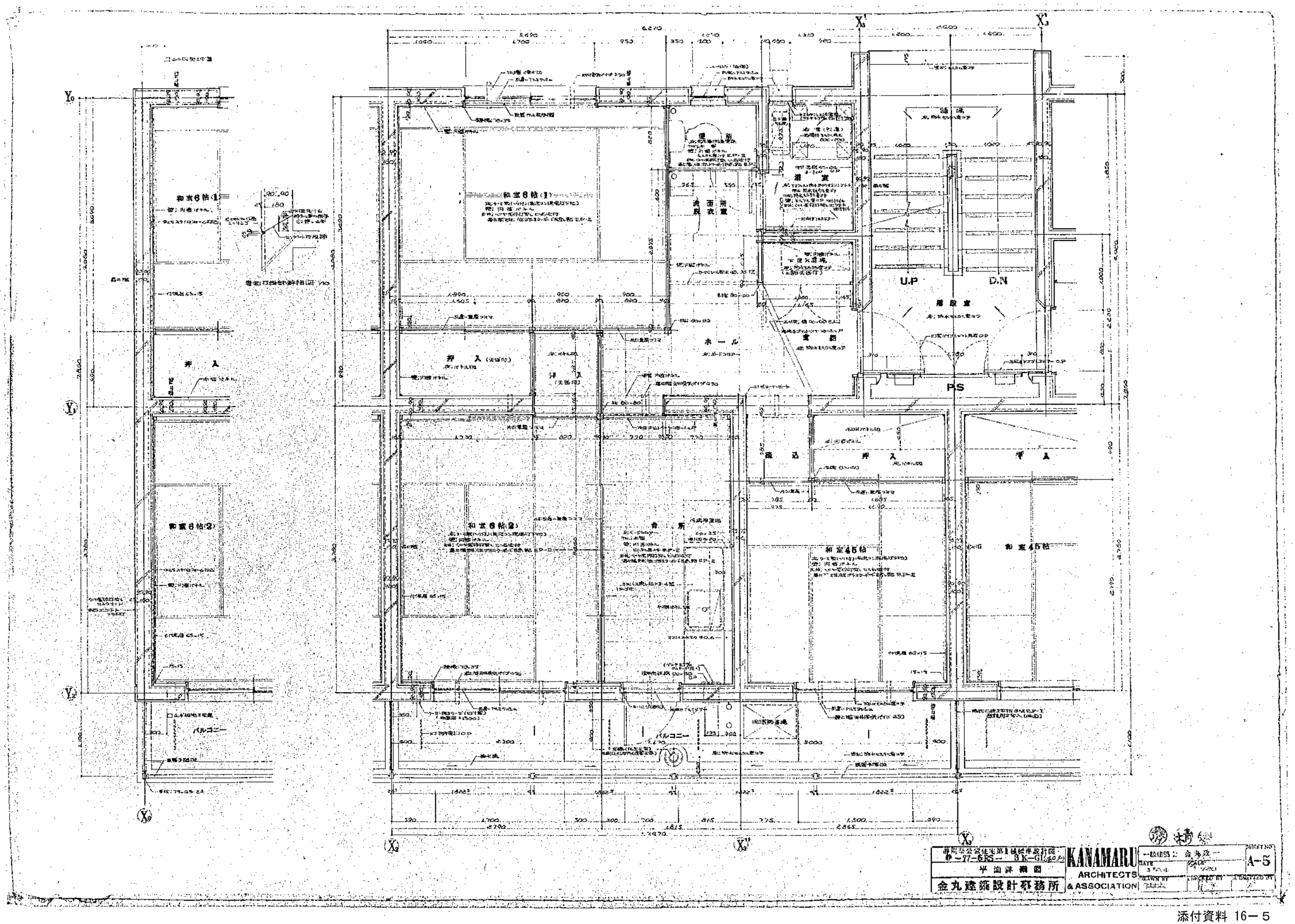
和室6帖(1)
和室6帖(1)
便所
洗面所
脱衣室
浴室
U.P
D.N
階段室
ホール
玄関
P.S
押入
押入(天袋付)
押入(天袋付)
踏込
押入
押入
和室6帖(2)
和室6帖(2)
台所
和室45帖
和室45帖
バルコニー
バルコニー
KANAMARU ARCHITECTS & ASSOCIATION
平面詳細図
金丸建築設計事務所
A-5

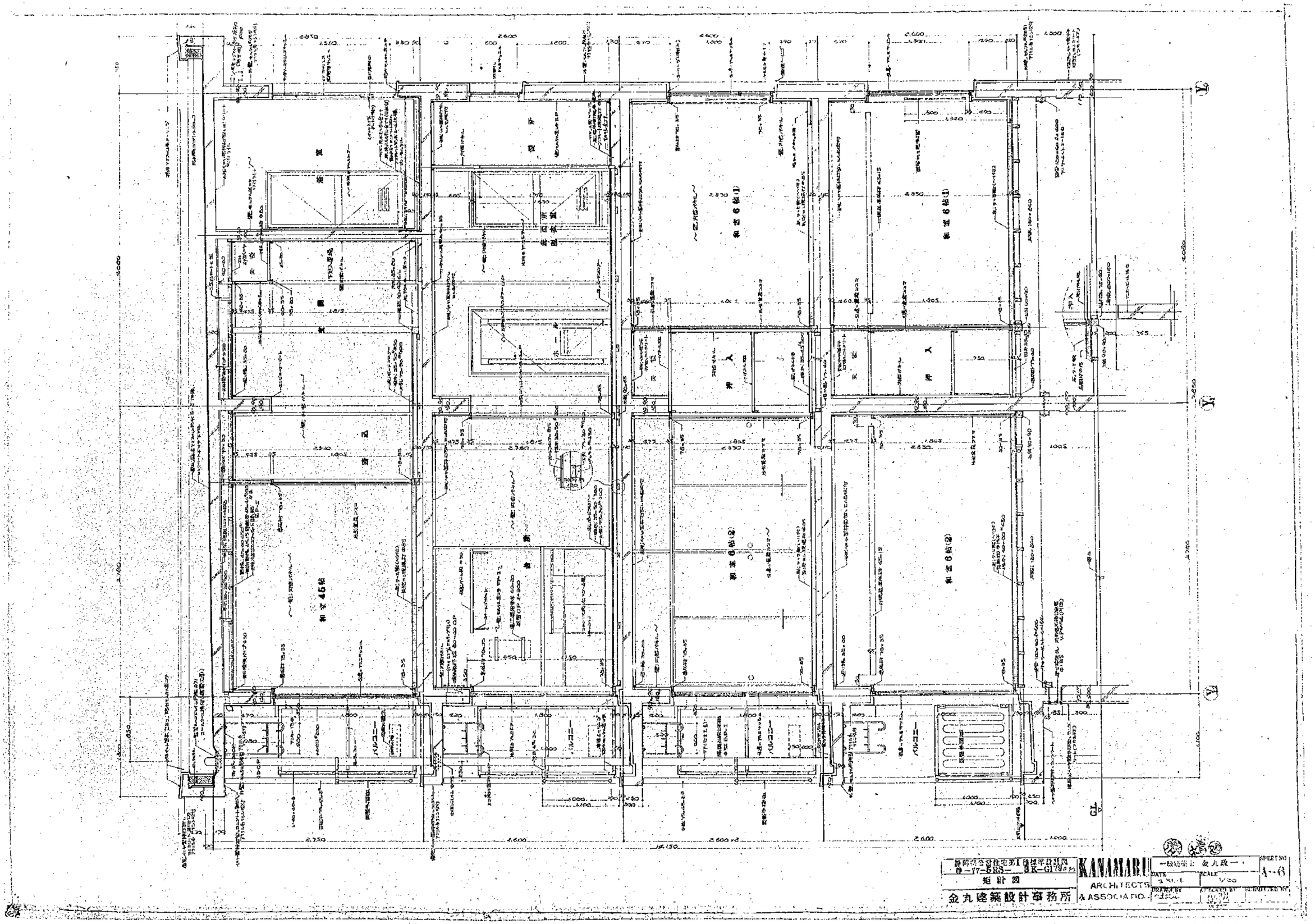
和室45帖
和室6帖(1)
和室6帖(2)
KANAMARU
ARCHITECTS
& ASSOCIATIO
短計図
金丸建築設計事務所
A-6

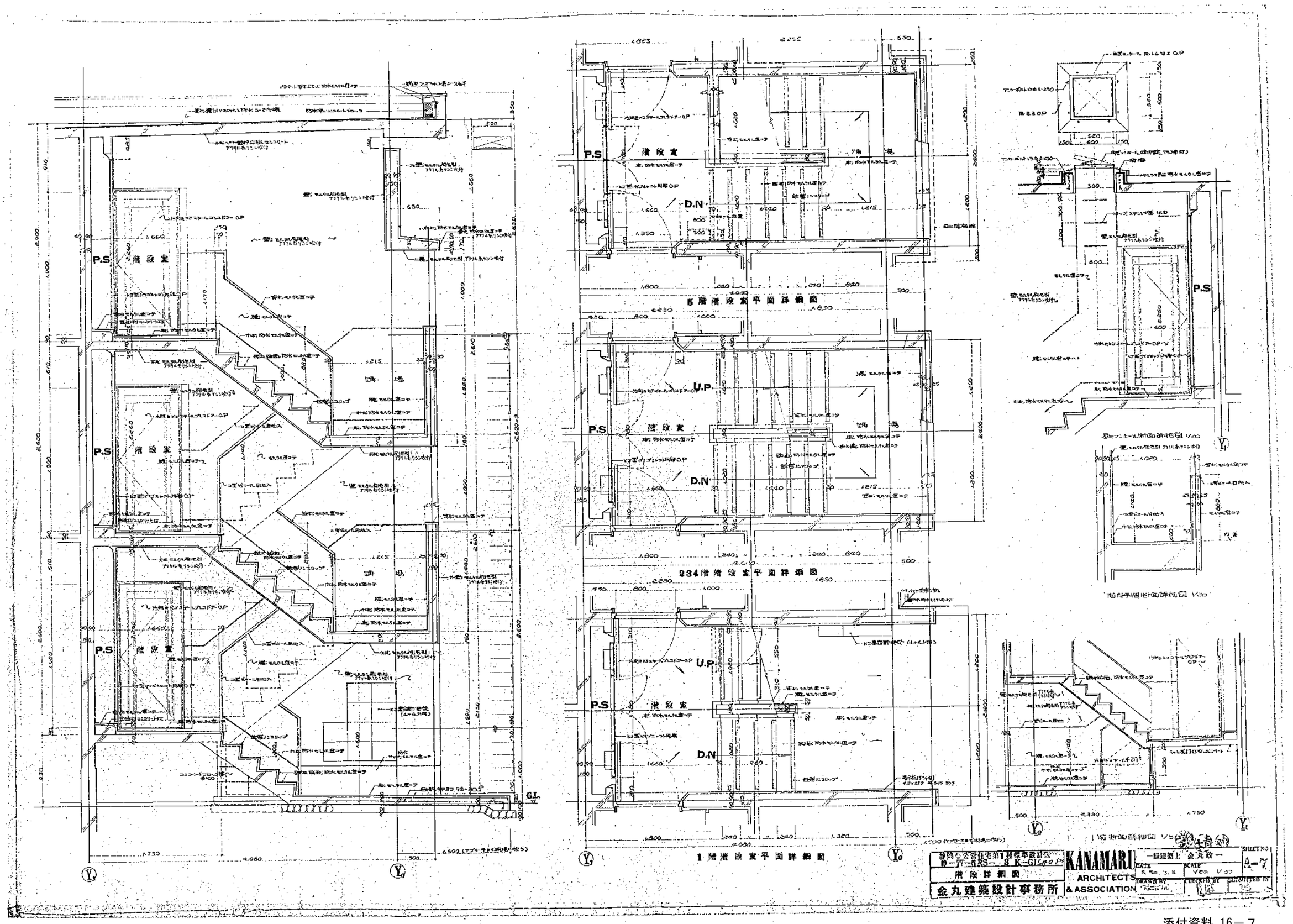
P.S
階段室
D.N
U.P
5階階段室平面詳細図
234階階段室平面詳細図
1階階段室平面詳細図
G.L.
KANAMARU
ARCHITECTS
& ASSOCIATION
金丸建築設計事務所
階段詳細図

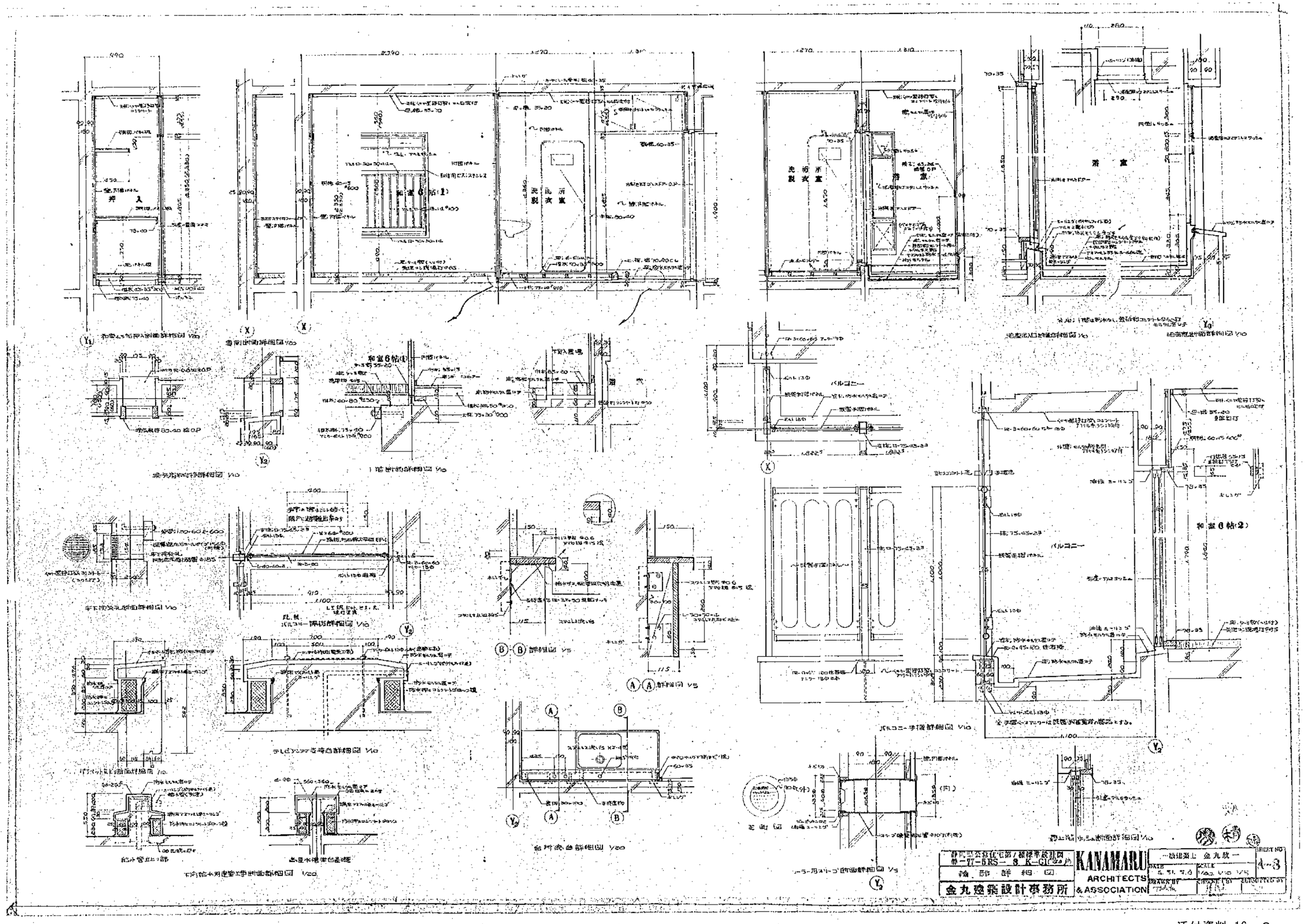
押入
和室6帖(1)
洗面所
脱衣室
浴室
バルコニー
和室6帖(2)
金丸建築設計事務所
KANAMARU ARCHITECTS & ASSOCIATION

添付資料 16－8

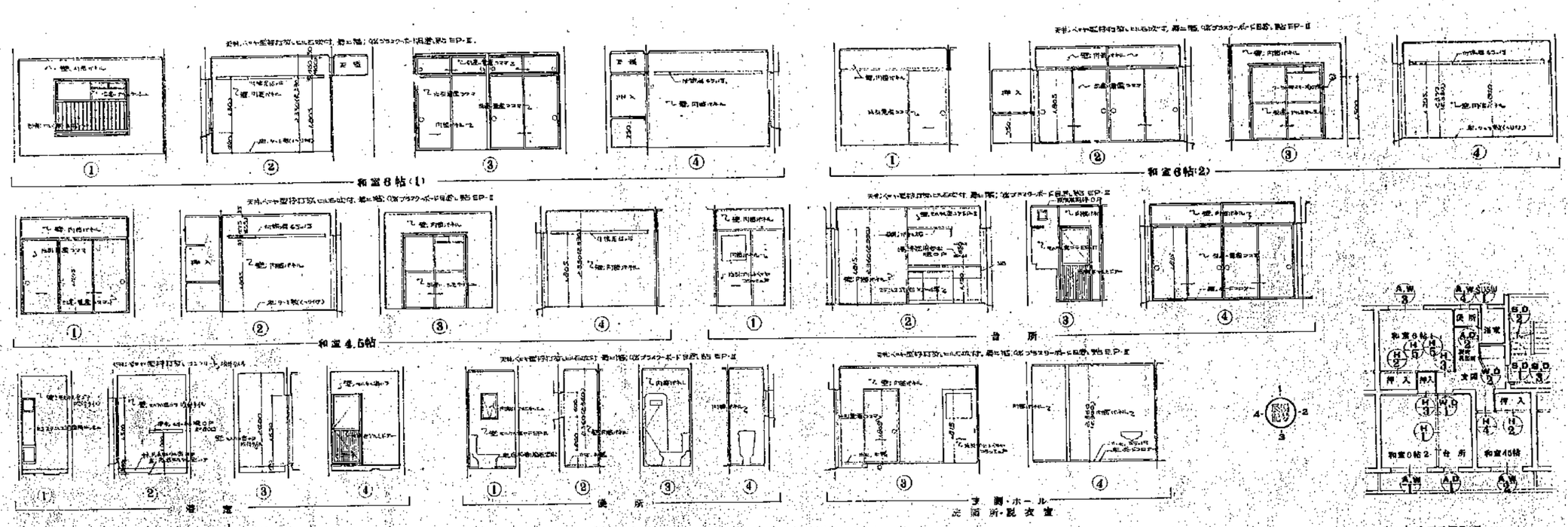

展開図 1/60 （ ）内は立面図

建具標示平面図 1/100

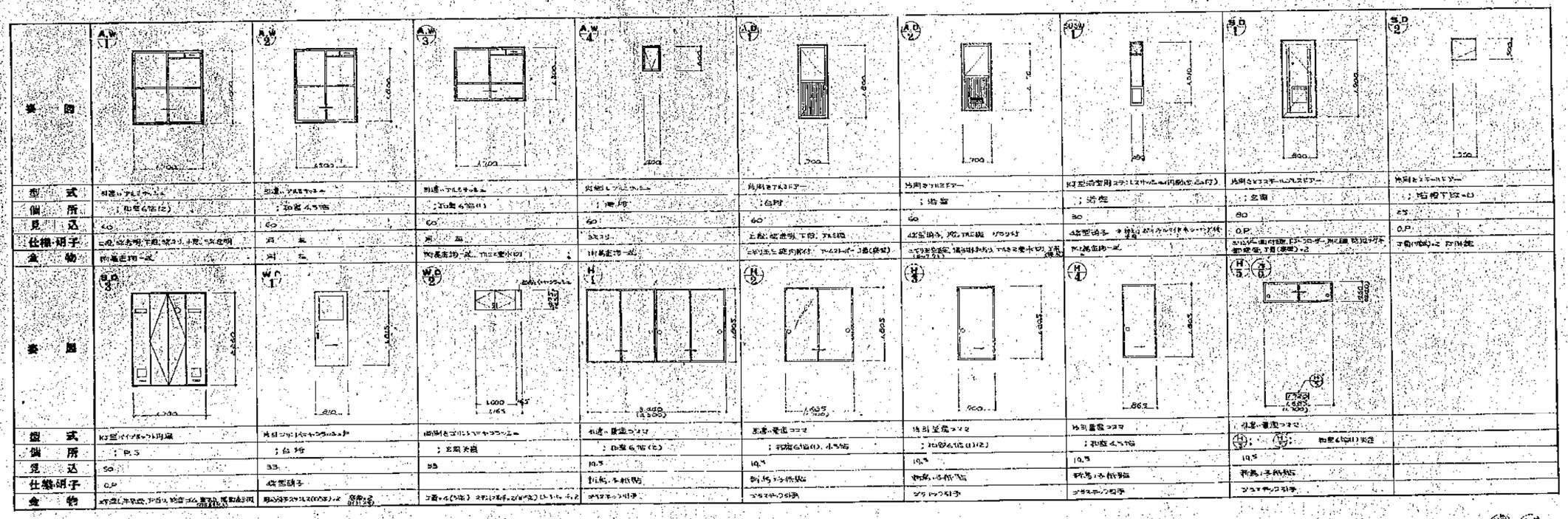

建具表 1/50 （ ）内は立面図

建具図	A.W 1	A.W 2	A.W 3	A.W 4	A.D 1	A.D 2	S.D 1	S.D 1	S.D 2
型式	引違いアルミサッシ	引違いアルミサッシ	引違いアルミサッシ	引違いアルミサッシ	片開きアルミドア	片開きアルミドア	KF型浴室用ユニットセット(内開き2.0付)	片開きスチールドア	片開きスチールドア
個所	；和室6帖(2)	；和室4.5帖	；和室6帖(1)	；便所	；台所	；浴室	；浴室	；玄関	；階段下収納
見込	60	60	60	60	60	60	80	80	25
仕様・明子	二重ガラス明下窓、網ガラス、小窓、ちょう番	同左	同左	ガラス	上部：型板ガラス 下部：アルミ板	上部型板ガラス、下部アルミ板 ソフト付	上部型板ガラス、下部アルミ板 ソフト付	上部：曲げ板、下部：ラワン、表面：防湿防水合板 金物：ラワン(漆塗)×2	下部(内側)：2 ラワン合板
金物	所定通り一式	同左	所定通り一式、アルミ製水切り	所定通り一式	二段引き違戸用付 ドアクローザー3基(金属)	二段引き違戸用付 ドアクローザー3基(金属)	所定通り一式		

建具図	S.D 3	W.D 1	W.D 2	H 1	H 2	H 3	H 4	H 5 / H 6	
型式	KF型パイプシャフト用扉	片引フリー(キャラクター)ドア	面制きコルトンキャラクター	引違い普通ガラス	引違い普通ガラス	引違い普通ガラス	引違い普通ガラス	引違い普通ガラス	
個所	；P.S	；台所	；玄関天井	；D.K.和室6帖(2)	；和室6帖(1)、小屋裏	；和室4.5帖	；和室4.5帖	⑪：⑫：和室6帖(1)天井	
見込	50	33	33	19.5	19.5	19.5	19.5	19.5	
仕様・明子	0.P	合板張ラワン		新板、ラワン桟組	新板、ラワン桟組	新板、ラワン桟組	新板、ラワン桟組	新板、ラワン桟組	
金物	所定通り一式	所定通りラワン(0.5)×2	ラワン×6(内張)、ラワン(0.5)×2	プラスチック引手	プラスチック引手	プラスチック引手	プラスチック引手	プラスチック引手	

静岡市公営住宅第1種標準設計区 ゆ－77－6RS－ 3 K－G1	KANAMARU ARCHITECTS & ASSOCIATION	一般建築士 金丸政一	SHEET NO. A-9
展開図 建具表		DATE S.51.5.11 / SCALE 1/50, 1/100	
金丸建築設計事務所		DRAWN BY / CHECKED BY / SUBMITTED BY	

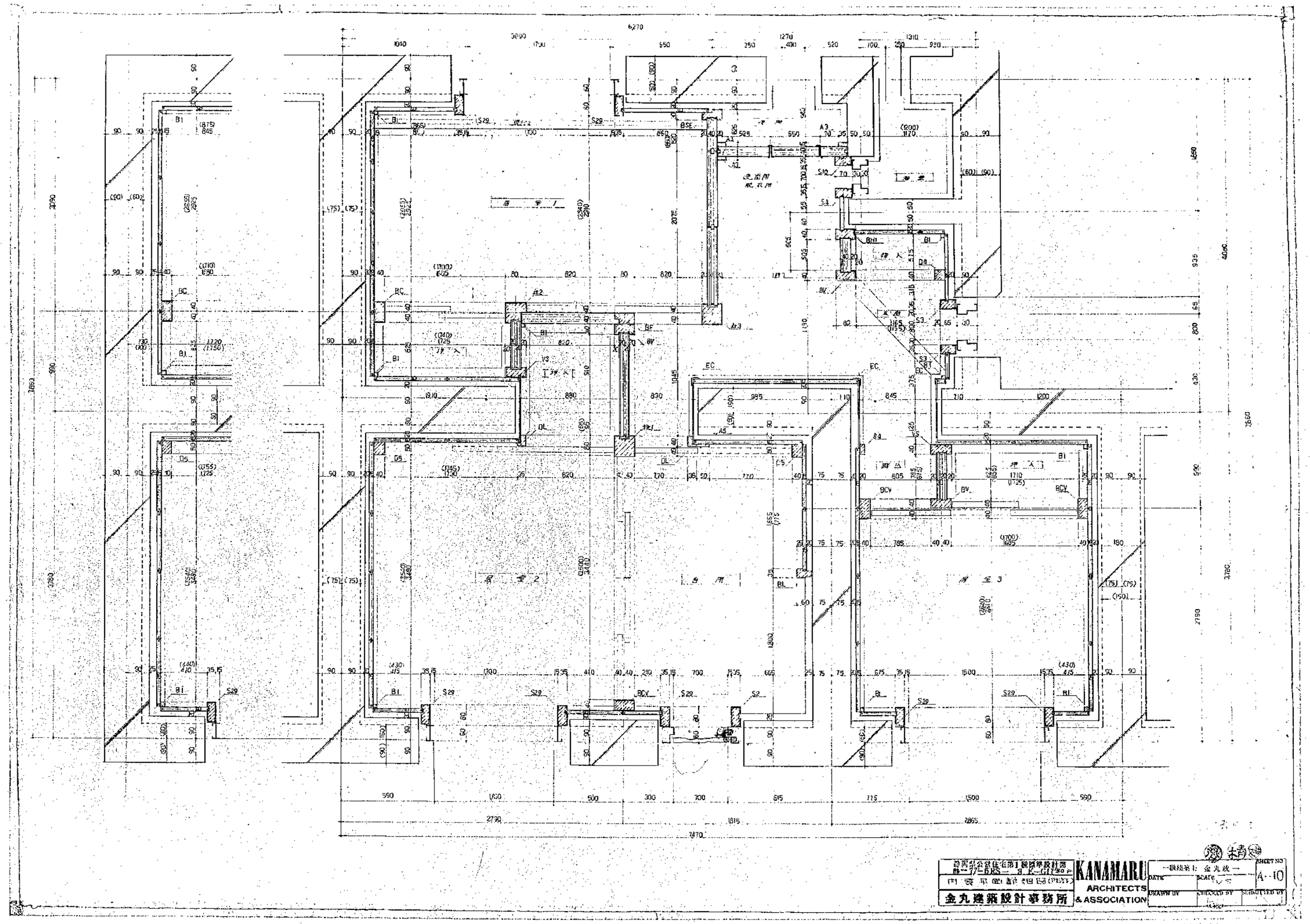
KANAMARU
ARCHITECTS
& ASSOCIATION
金丸建築設計事務所
A-10

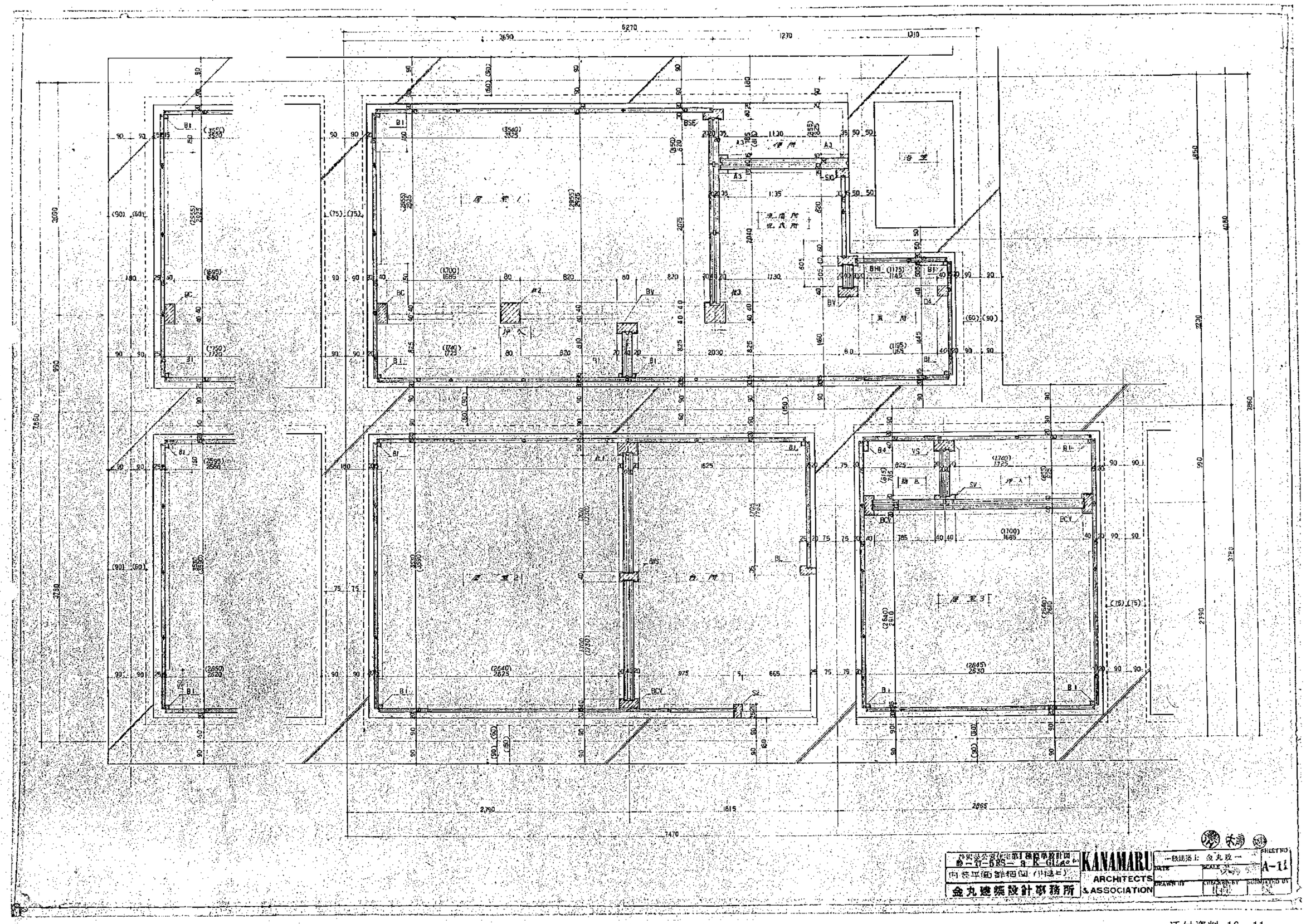
KANAMARU
ARCHITECTS
& ASSOCIATION
金丸建築設計事務所
A-11

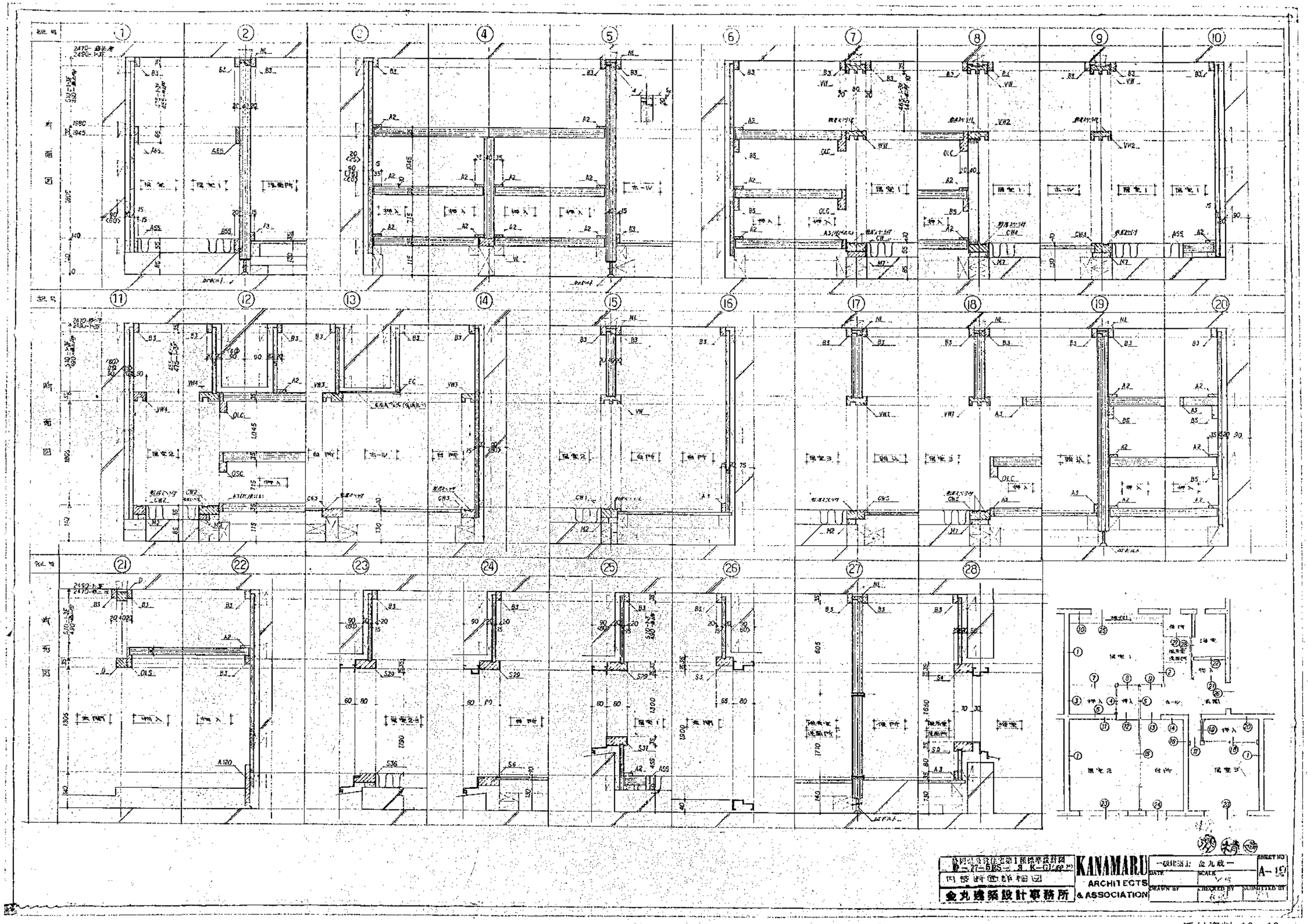
KANAMARU
ARCHITECTS
& ASSOCIATION
金丸建築設計事務所
A-12

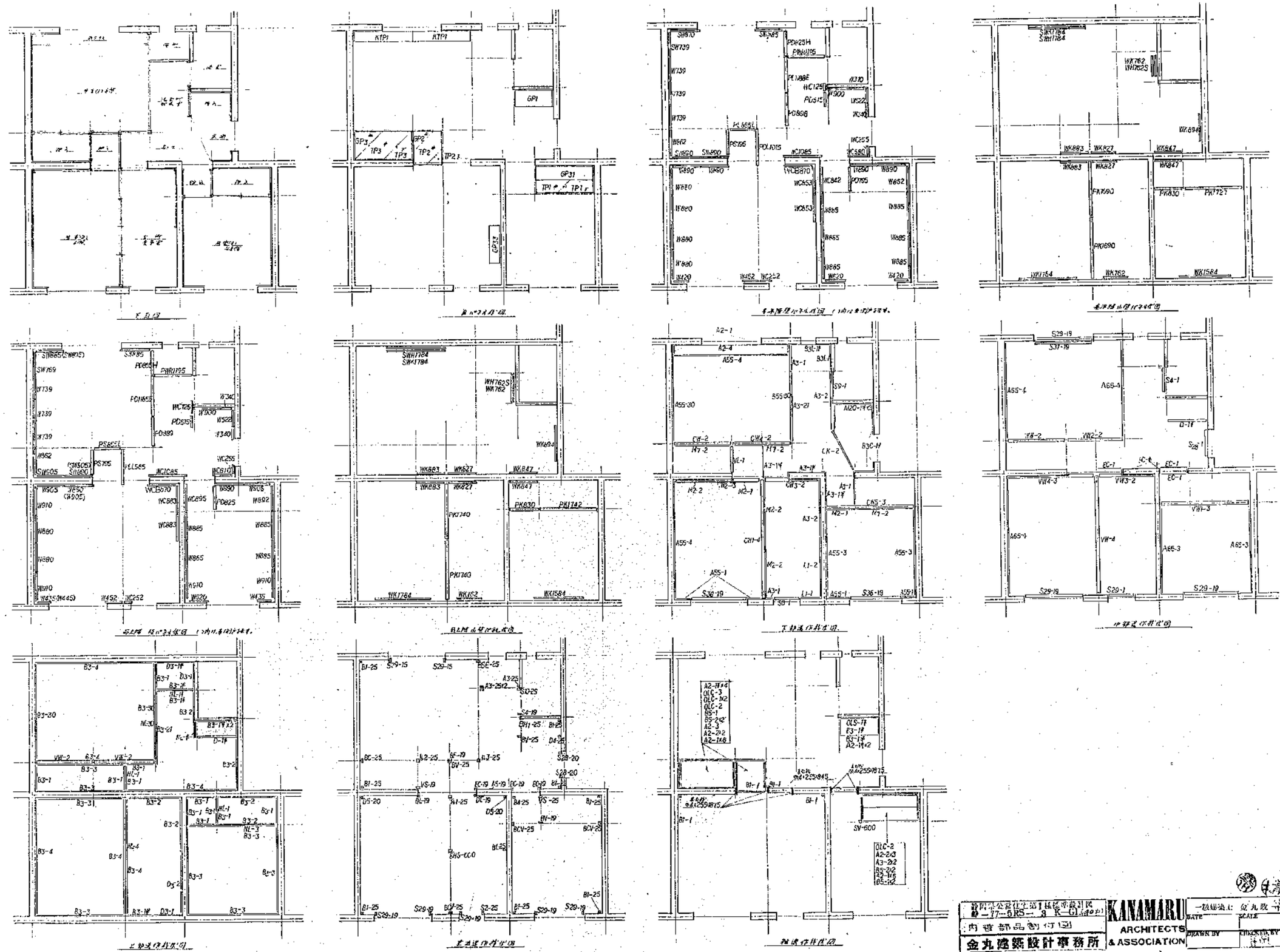

静岡市公園住宅第1期住宅建設事業	KANAMARU ARCHITECTS & ASSOCIATION
静－77－5RS－3 R－G1	一級建築士 金丸敬平
内壁部品割付図	DATE / SCALE / SHEET NO A-13
金丸建築設計事務所	DRAWN BY / CHECKED BY / SUBMITTED BY

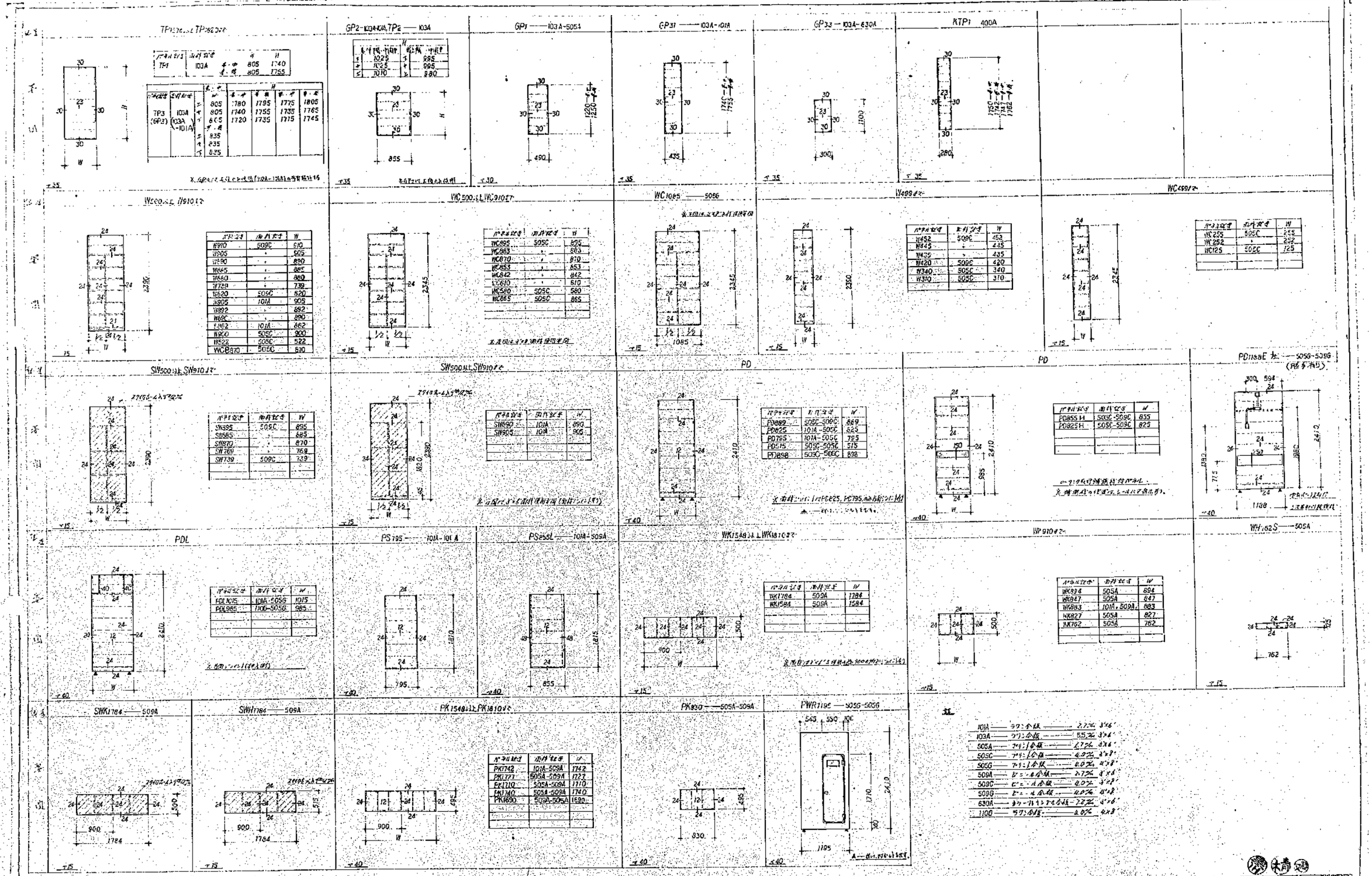
GP2 — 103A-101A, TP2 — 103A
GP1 — 103A-505A
GP31 — 103A-101A
GP33 — 103A-630A
RTP1 400A
WC500 LL WC910
WC1085 — 505G
WC450
SW500 LL SW910
PD
PDL
PS795 — 101A-101A
PS855L — 101A-505A
WK1548 LL WK1810
WP910
WH762S — 505A
SWK1784 — 509A
SWH1784 — 509A
PK1548 LL PK1810
PK930 — 505A-509A
PWR1195 — 505G-505G
KANAMARU ARCHITECTS & ASSOCIATION
金丸建築設計事務所
A-14

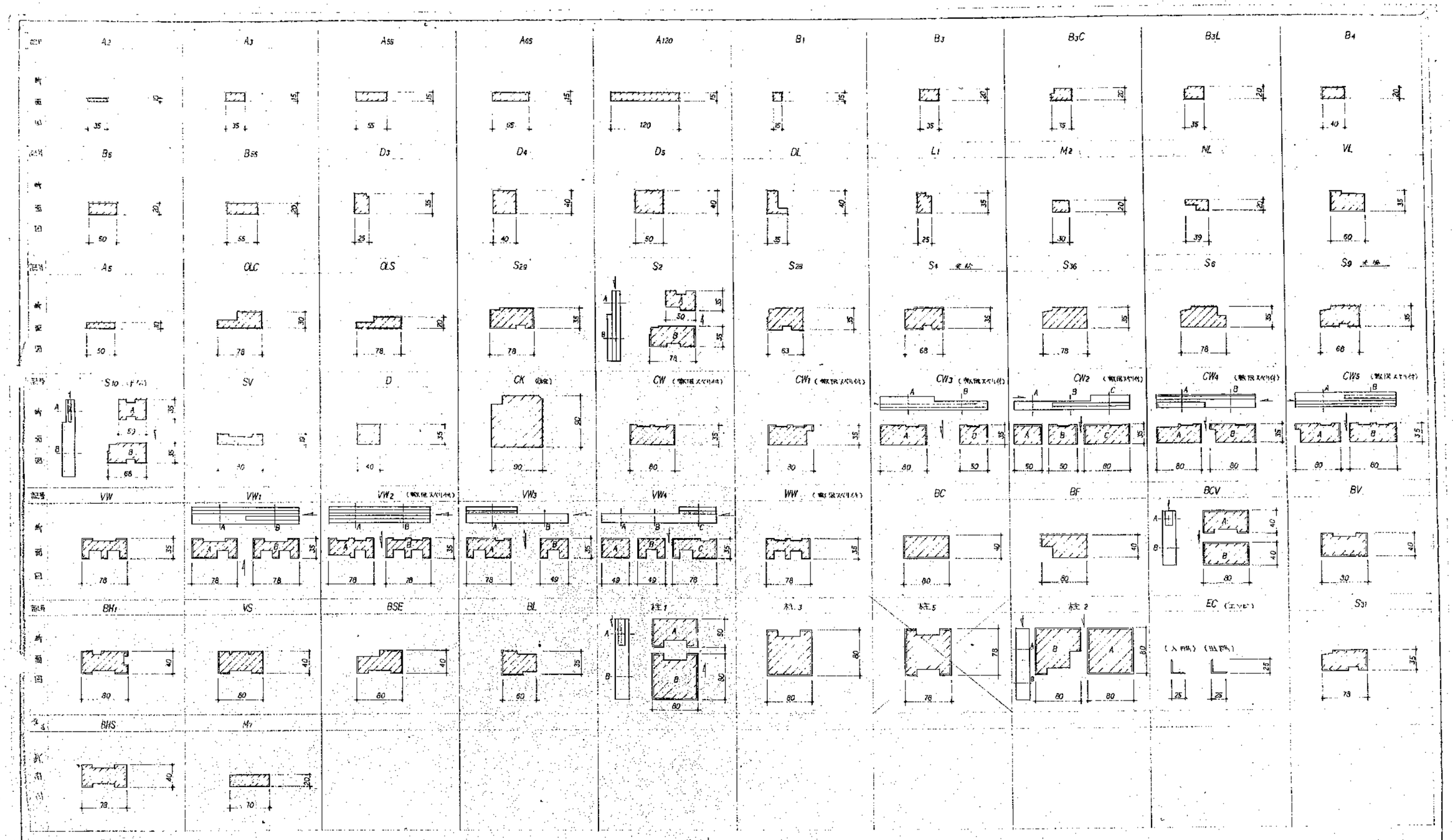

都民住宅第1住宅標準設計 第一77-6RS-3 K-GL	金丸建築設計事務所	KANAMARU ARCHITECTS & ASSOCIATION	一級建築士 金丸敬一
内装造作リスト			SHEET NO. A-15

添付資料 16－15